PRZEKRÓJ PODŁUŻNY

1:50

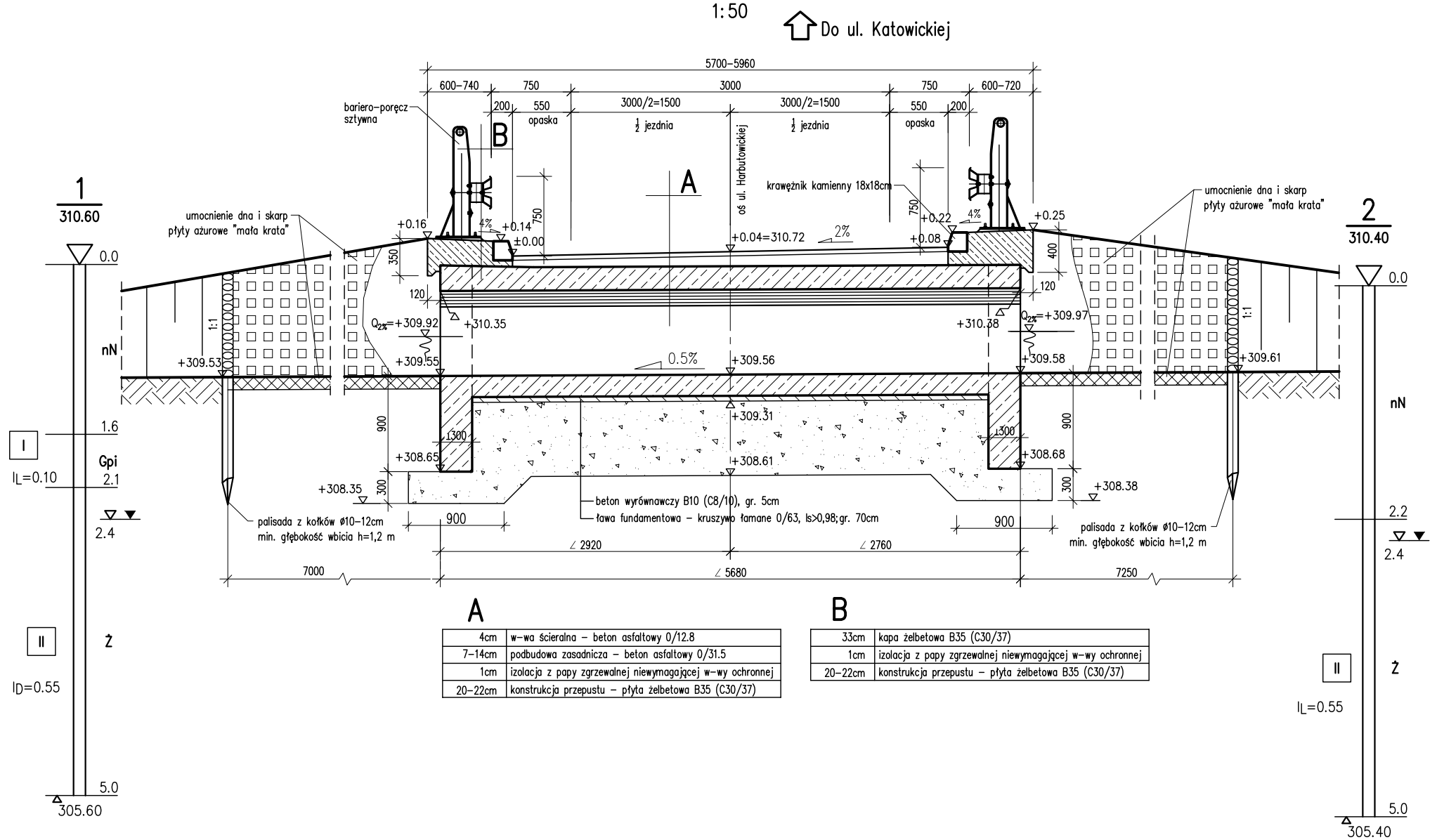

A

4cm	w-wa ścieralna – beton asfaltowy 0/12,8
7–14cm	podbudowa zasadnicza – beton asfaltowy 0/31,5
1cm	izolacja z papy zgrzewalnej niewymagającej w-wy ochronnej
20–22cm	konstrukcja przepustu – płyta żelbetowa B35 (C30/37)

B

33cm	kapa żelbetowa B35 (C30/37)
1cm	izolacja z papy zgrzewalnej niewymagającej w-wy ochronnej
20–22cm	konstrukcja przepustu – płyta żelbetowa B35 (C30/37)

WIDOK DO STRONY WLOTU

1:50

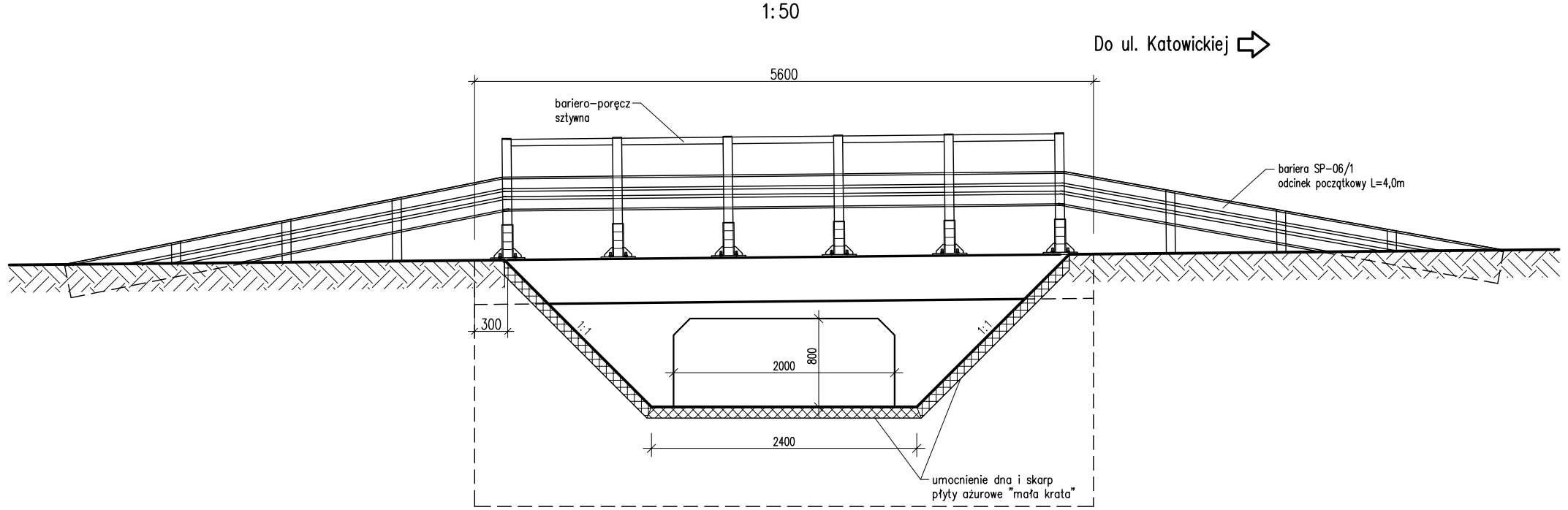

WIDOK Z GÓRY

1:100

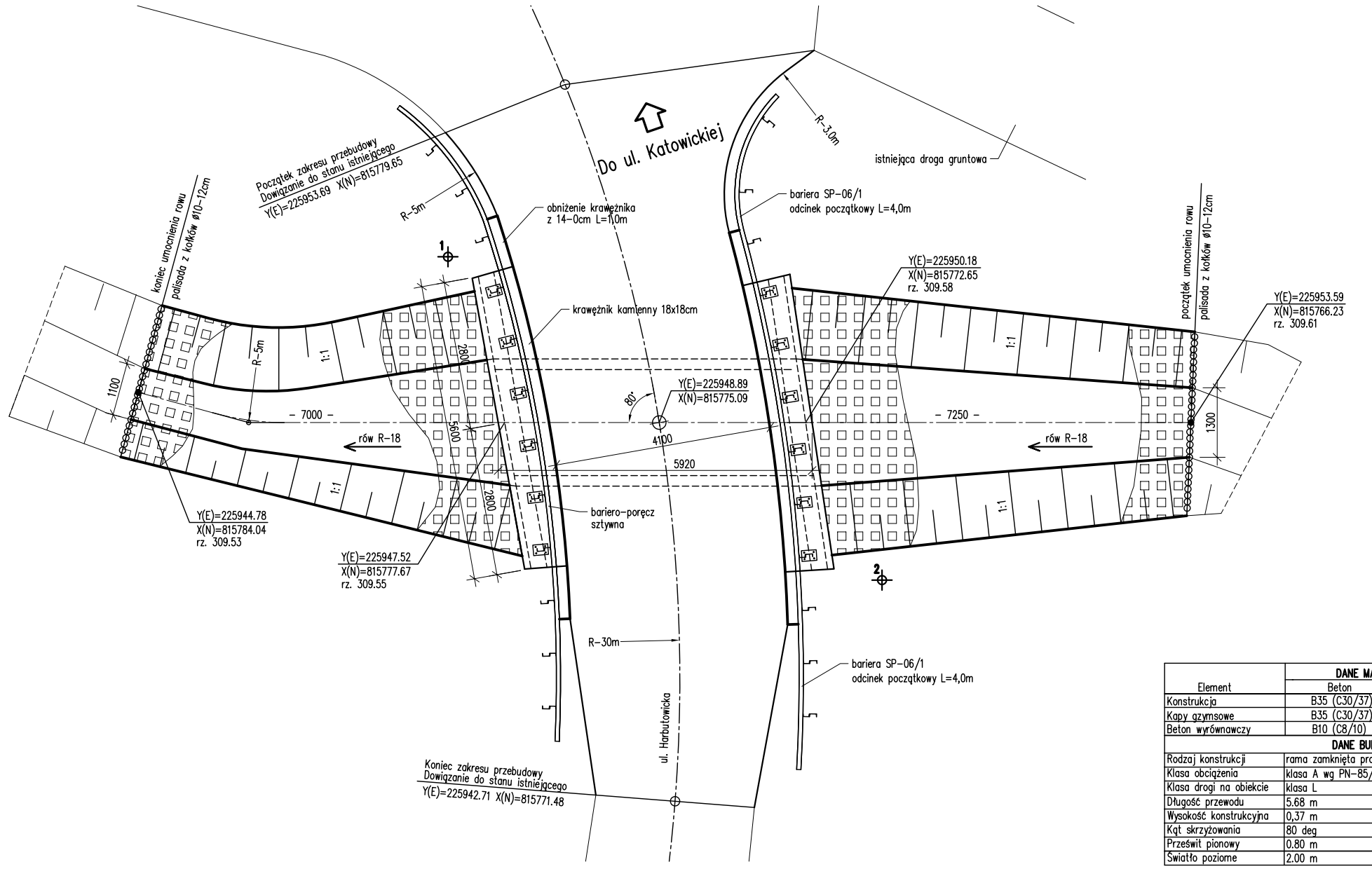

Element	DANE MATERIAŁOWE	
	Beton	Stal zbrojeniowa
Konstrukcja	B35 (C30/37)	BSt500S
Kapy gzymsowe	B35 (C30/37)	BSt500S
Beton wyrównawczy	B10 (C8/10)	
DANE BUDOWLANE		
Rodzaj konstrukcji	rama zamknięta prostokątna żelbetowa	
Klasa obciążenia	klasa A wg PN–85/S–10030	
Klasa drogi na obiekcie	klasa L	
Długość przewodu	5.68 m	
Wysokość konstrukcyjna	0,37 m	
Kąt skrzyżowania	80 deg	
Prześwit pionowy	0.80 m	
Światło poziome	2.00 m	

PRZEKRÓJ POPRZECZNY

1:50

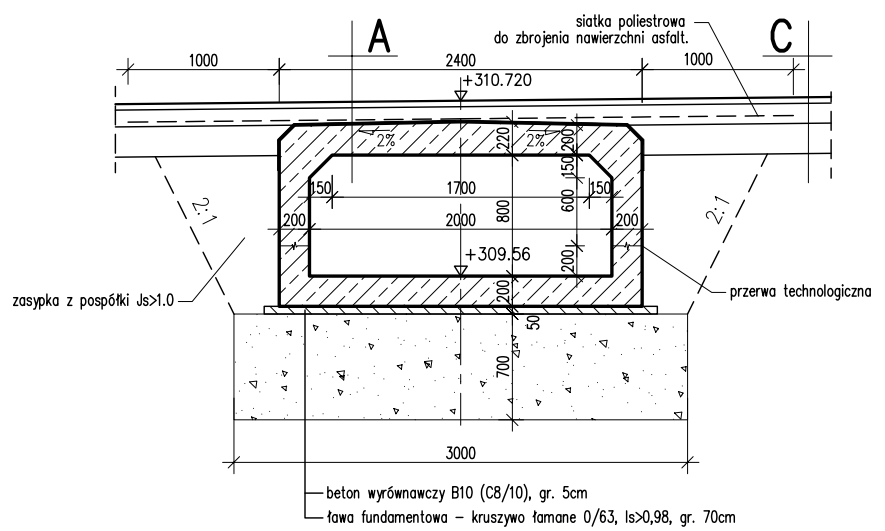

MK

MOST KOMPLEKS
Rafał Pik
43-460 Wisła
os. XXV-lecia 2/23
tel./fax: +48 (33) 858 39 92
e-mail: mostkompleks@wp.pl

INWESTOR:
MIASTO USTROŃ
UL. RYNEK 1, 43-450 USTROŃ

NAZWA OPRACOWANIA:
PRZEBUDOWA OBIEKTU MOSTOWEGO NR 1.2
W CIĄGU UL. HARBUTOWICKEJ
W USTRONIU

STADIUM:	TYTUŁ RYSUNKU:		DATA:
PB/PW	STAN PROJEKTOWANY RYSUNEK OGÓLNY		KWIECIEŃ 2008
	BRANŻA MOSTOWA		SKALA: 1:50 1:100
FUNKCJA:	IMIĘ I NAZWISKO:	UPRAWNIENIA/SPECJALNOŚĆ:	PODPIS:
PROJEKTANT:	mgr inż. Rafał Pik	SLK/1109/PWOM/05 mostowa bez ogr.	NR RYS. OG.2
SPRAWDZAJĄCY:	mgr inż. Mariusz ŻYWIOŁ	1/2001 konstr.-bud. bez ogr.	