Poz.5.1. Ława 1:25
L=39,45 m

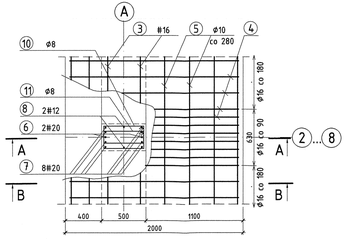

Poz.5.2. Ława 1:25
L=39,45 m

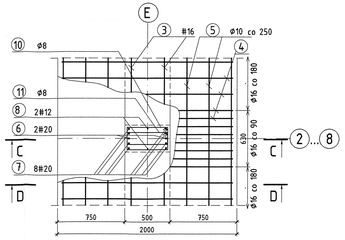

zakotwienie słupów narożnych

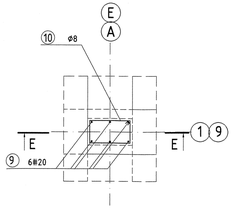

Poz.5.3. Ława 1:25
L=26,35 m

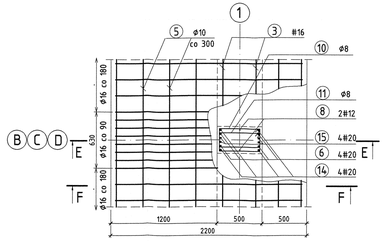

Poz.5.4. Ława 1:25
L=13,10 m

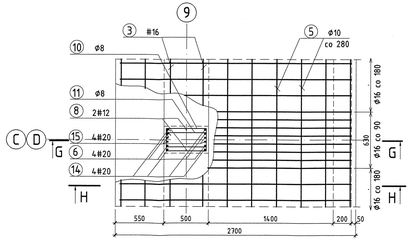

Poz.5.7. Ława 1:25
L=13,25 m

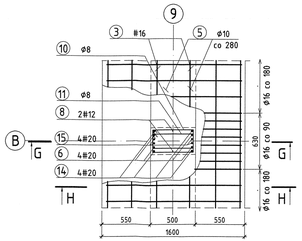

A – A

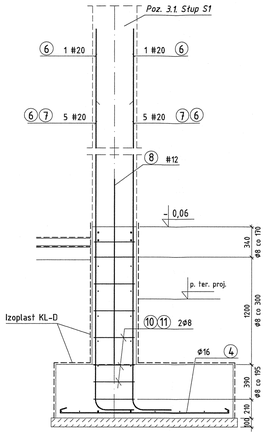

C – C

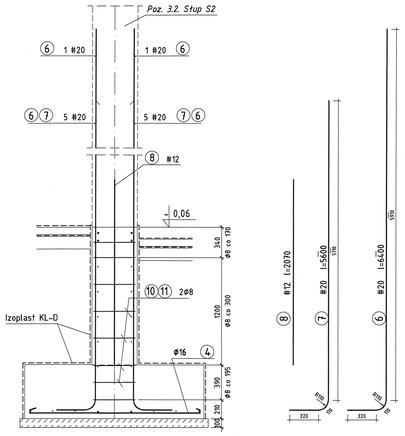

E – E

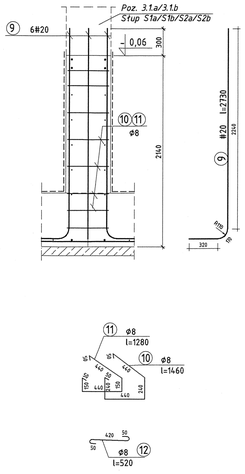

E – E

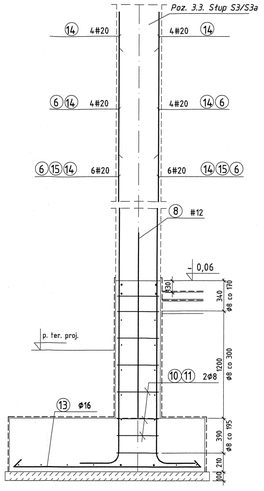

G – G

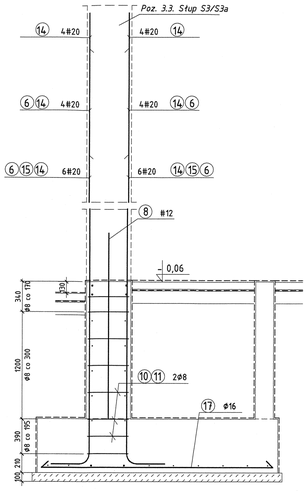

G – G

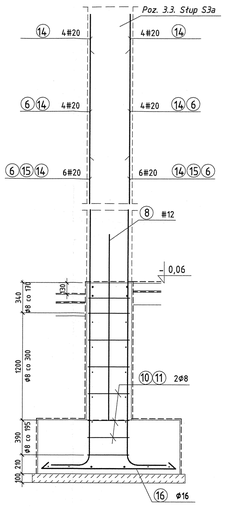

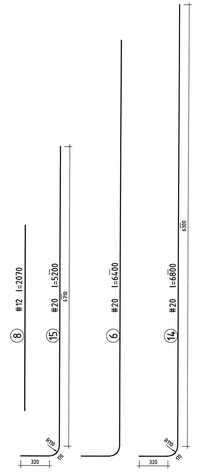

B – B

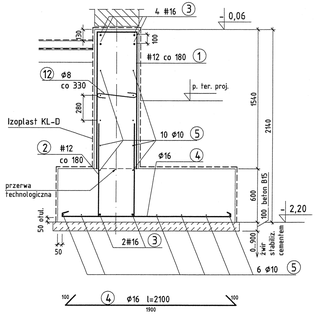

D – D

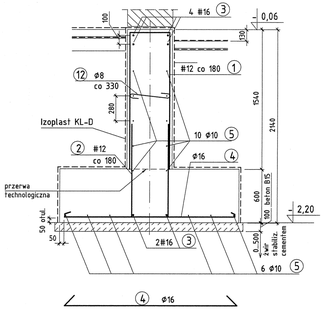

F – F

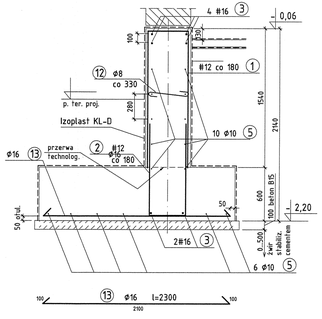

H – H

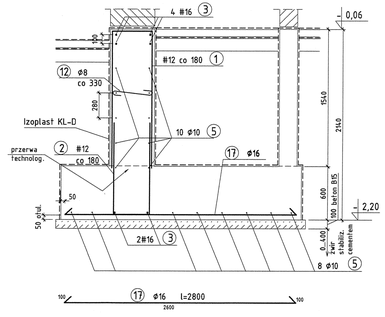

H – H

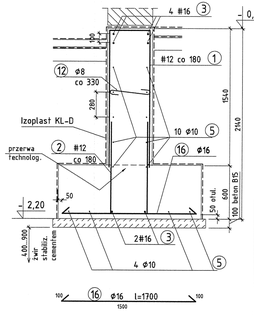

UWAGA: Ławy zbroić dodatkowo włóknami polipropylenowymi "Fibermesh" w ilości 0,9 kg/m³

beton B20
stal A-III (RB400W)
A-I (St3SXb)

Inż. Maciej MICHALIK
43-300 Bielsko-Biała, ul. Spokojna 3
Upr. nr 639/02
do projektowania bez ograniczeń
w specjalności konstrukcyjno-budowlanej
Poz. 501/03/V/C w Centralnym Rejestrze

mgr inż. LEONARD DROŻDŻ
RZECZOZNAWCA BUDOWLANY
specjalność konstrukcyjno-budowlana
upoważnienia Prezydenta Miasta Bielska-Białej
43-300 BIELSKA-BIAŁA, ul. Cieszyńska 7
tel. komórkowy 0-602-[illegible]

tytuł i adres obiektu budowlanego:	Hala sportowa przy Szkole Podstawowej Nr 1 Ustroń, ul. Partyzantów 2 316/18, 317/1, 313/2, 326/6, 314/2, 313/1, 316/9
opracował:	Usługi Projektowe Maciej Michalik, ul. Spokojna 3, 43-300 Bielsko-Biała
projektował:	inż. Maciej Michalik nr upr. 639/02
sprawdził:	mgr inż. Leonard Drożdż nr upr. 1359/61
temat:	Ławy poz. 5.1, 5.2, 5.3, 5.4, 5.7
branża: konstrukcja	faza: P.B. skala: 1:25 data: 10.2005 nr rys.rys.: 03K