Poz.5.5. Ława 1:25 L=30,55 m
Poz.5.5.a. Ława 1:25 L=13,50 m

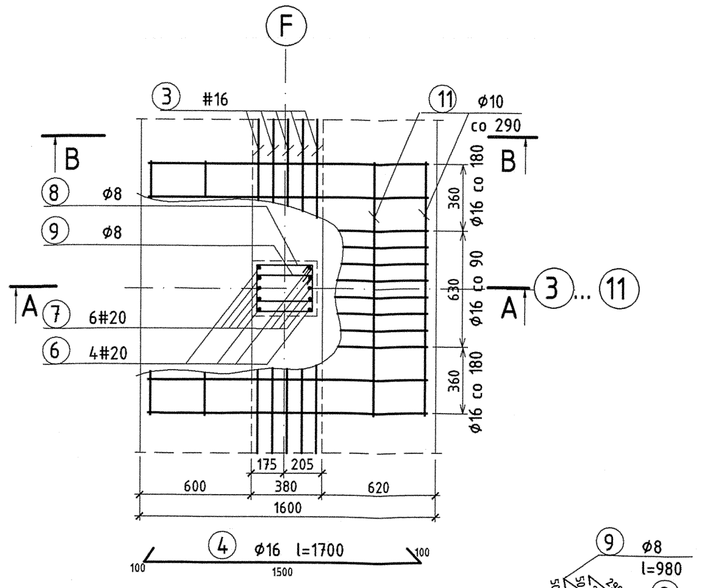

Poz.5.10. Ława 1:25 L=13,60 m
Poz.5.11. Ława 1:25 L=17,30 m

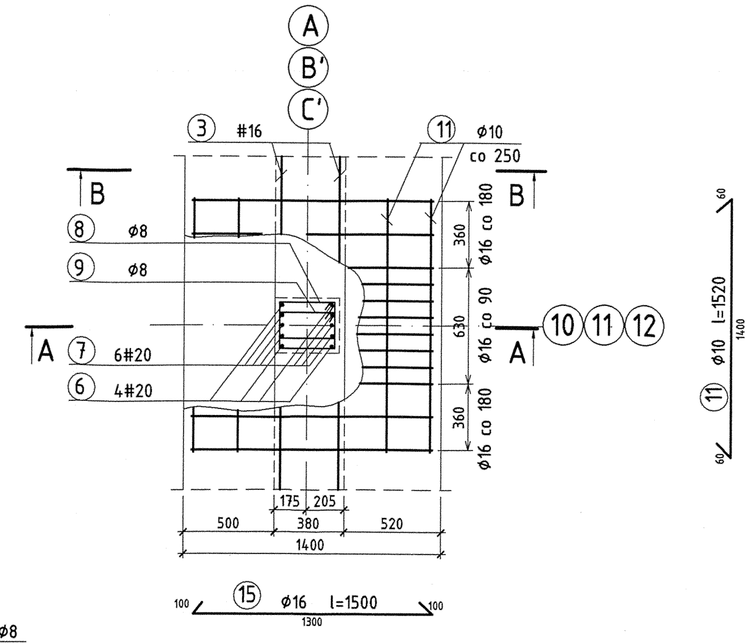

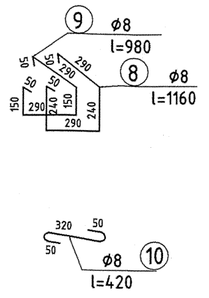

Poz.5.8. Ława 1:25 L=13,30 m
Poz.5.13. Ława 1:25 L=47,80 m

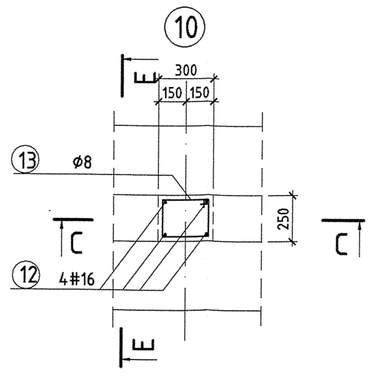

Poz.5.9. Ława 1:25
L=23,50 m

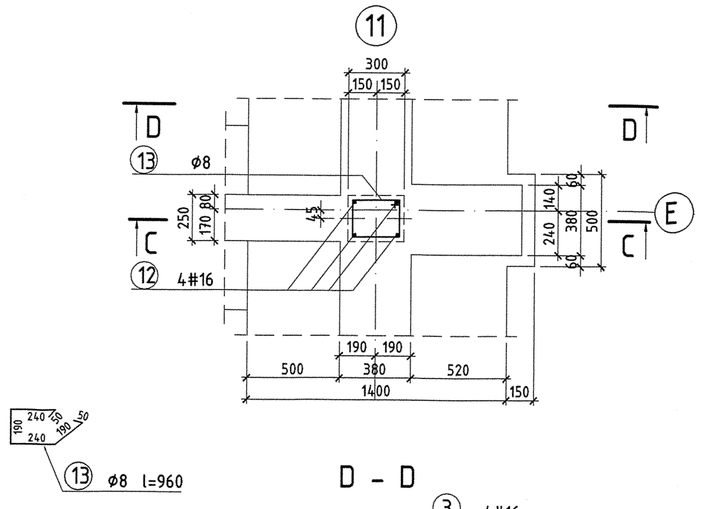

rdzenie przydylatacyjne

Poz.5.12. Ława 1:25 L=86,20 m
Poz.5.12.a Ława 1:25 L=6,30 m
Poz.5.16 Ława 1:25 L=33,10 m

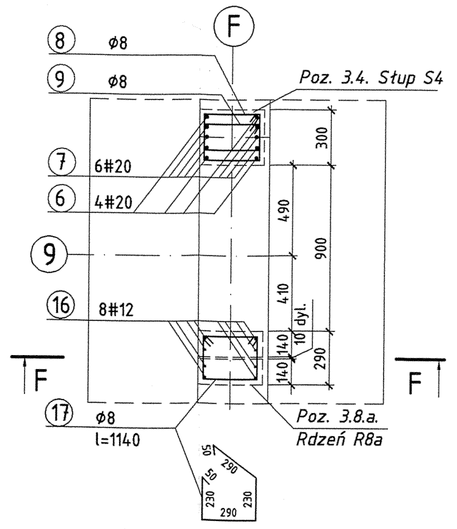

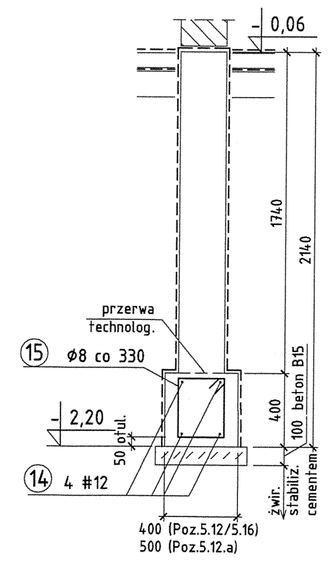

C - C

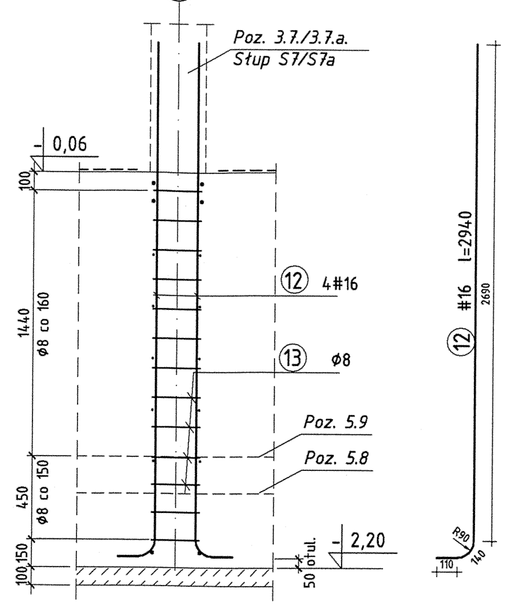

A - A

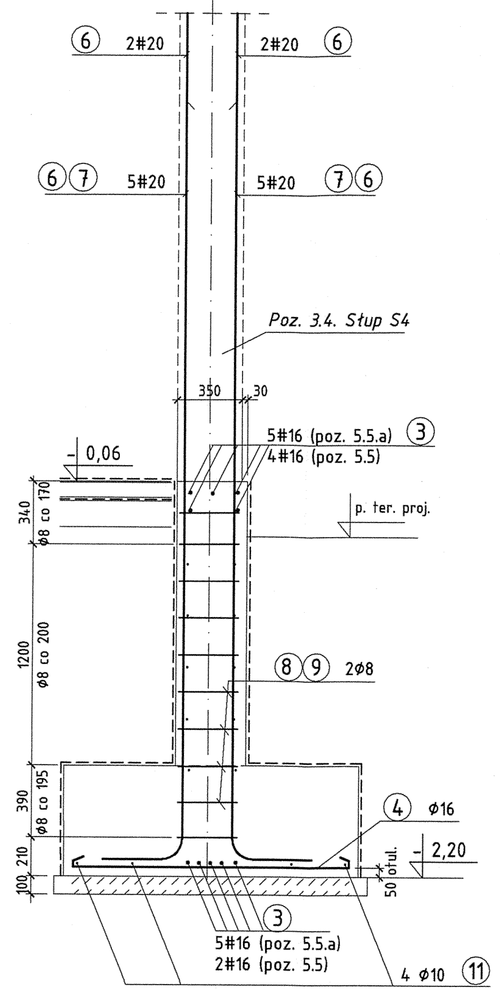

C - C

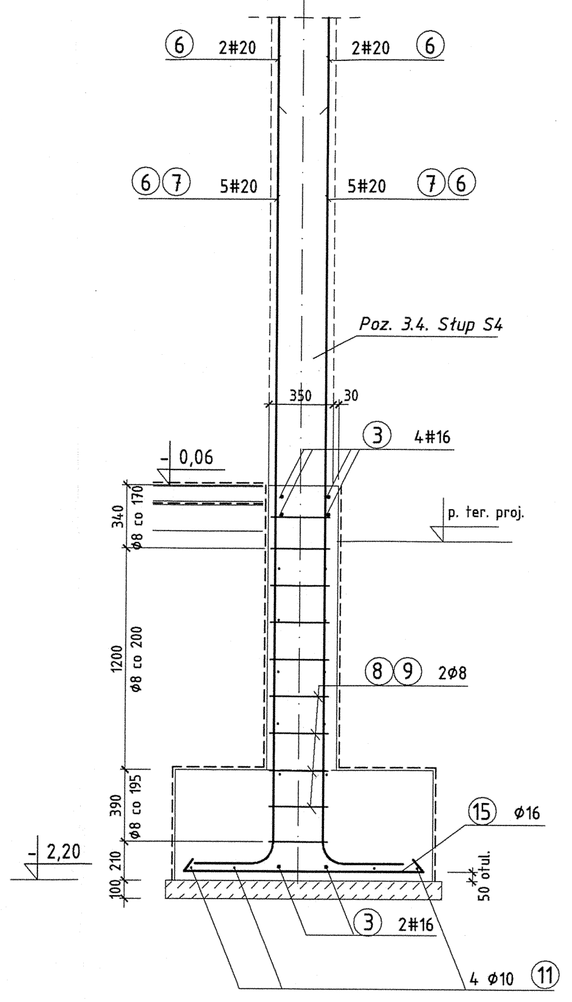

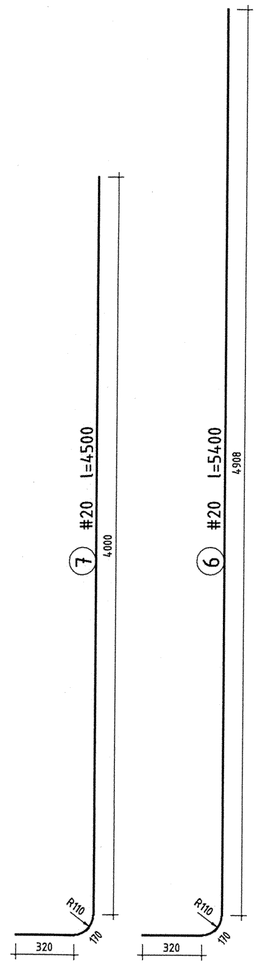

E - E

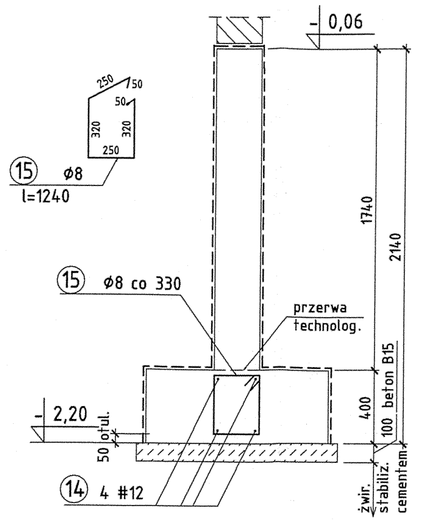

D - D

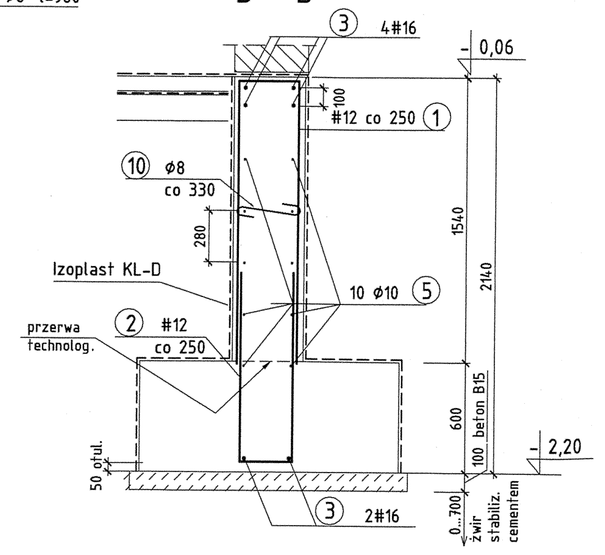

beton B20
stal A-III (RB400W)
A-I (St3SXb)

F - F

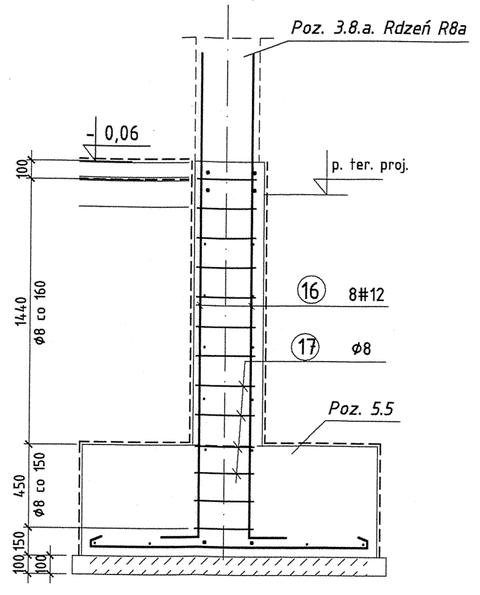

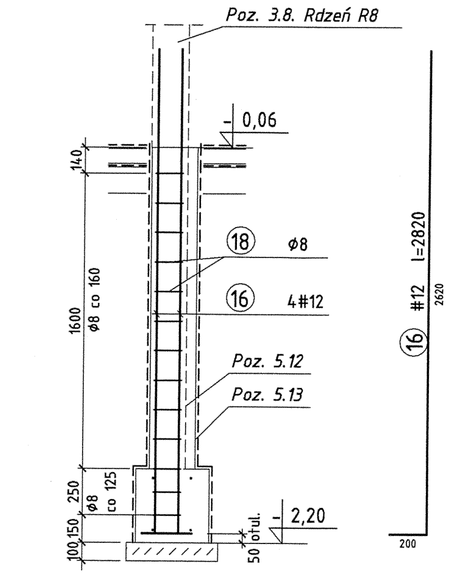

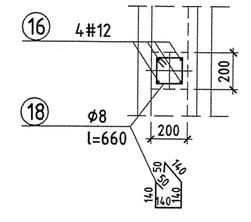

Poz.5.14. Stopa 1:25 2 szt.

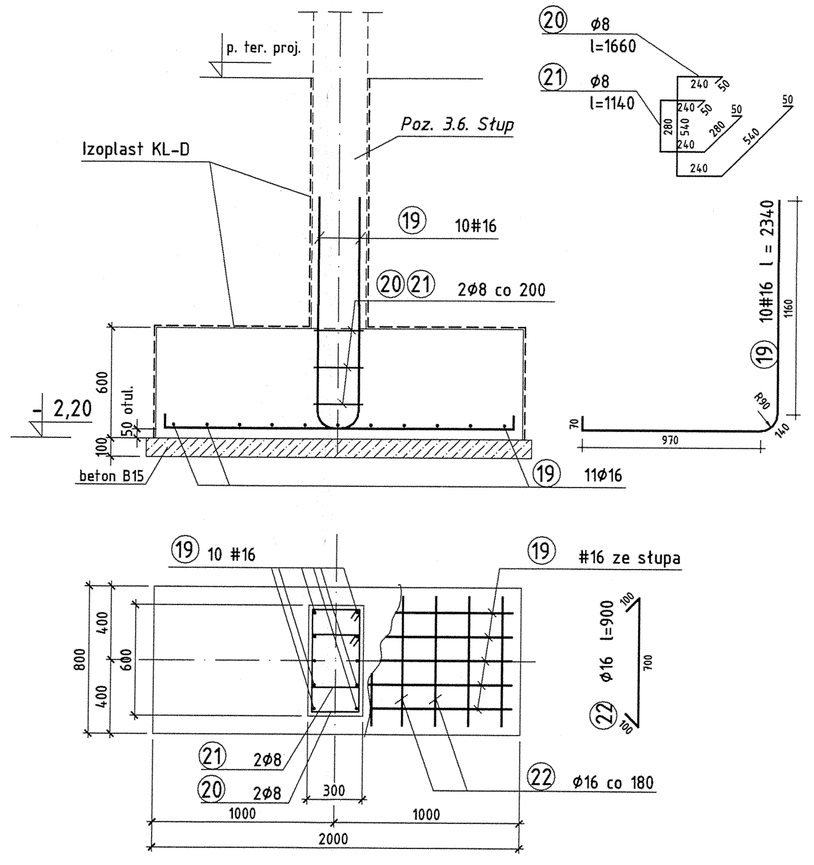

Poz.5.15. Stopa 1:25 1 szt.

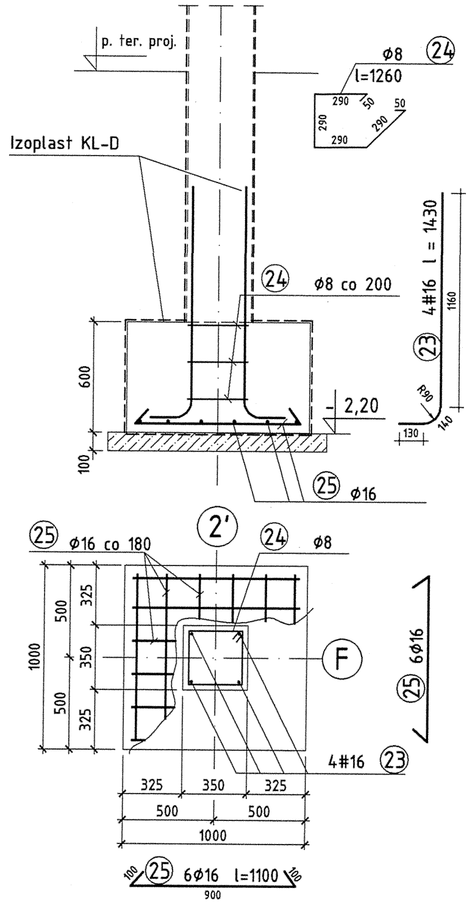

Poz.5.6. Ława 1:25
L=9,00 m

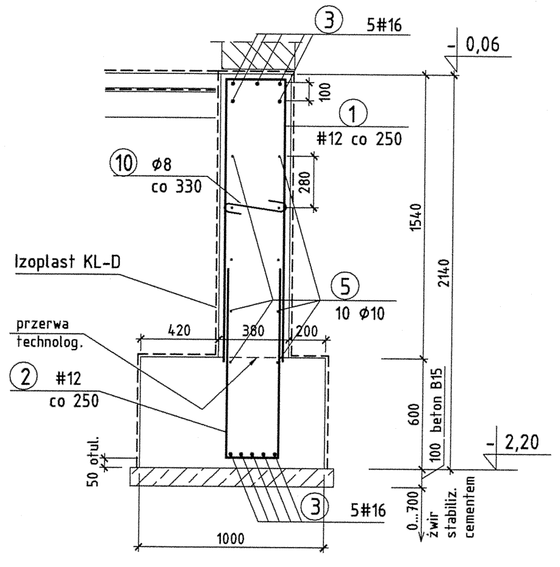

schemat zbrojenia naroży i skrzyżowań ław

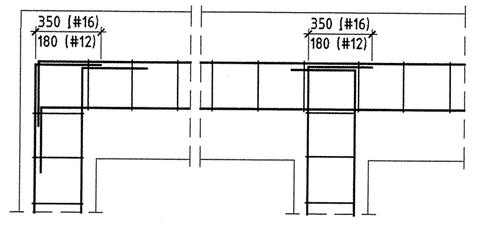

UWAGA: Ławy zbroić dodatkowo włóknami polipropylenowymi "Fibermesh" w ilości 0,9 kg/m³

inż. Maciej MICHALIK
43-300 Bielsko-Biała, ul. Spokojna 3
Upr. nr 639/02
do projektowania bez ograniczeń
w specjalności konstrukcyjno-budowlanej
Poz. 501/03/V/C w Centralnym Rejestrze

mgr inż. LEONARD DROŻDŻ
RZECZOZNAWCA BUDOWLANY

obiekt budowlany:	Hala sportowa przy Szkole Podstawowej Nr 1 Ustroń, ul. Partyzantów 2 316/18, 317/1, 313/2, 326/6, 314/2, 313/1, 316/9
opracował:	Usługi Projektowe Maciej Michalik, ul. Spokojna 3, 43-300 Bielsko-Biała
projektował:	inż. Maciej Michalik nr upr. 639/02
sprawdził:	mgr inż. Leonard Drożdż nr upr. 1359/81
temat:	Ławy poz. 5.5, 5.6, 5.8 ... 5.16
branża: konstrukcja	faza: P.B. skala: 1:25 data: 10.2005 nr rys./ks: 04K