Poz.2.13. Trybuna - Rzut 1:100

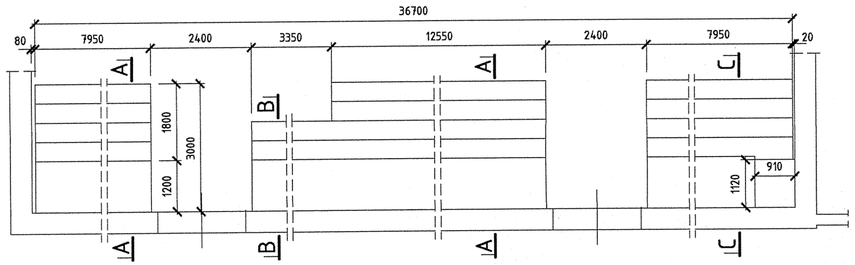

Poz.2.15. Pokrywa kanału (pref.) 1:25
10 szt.

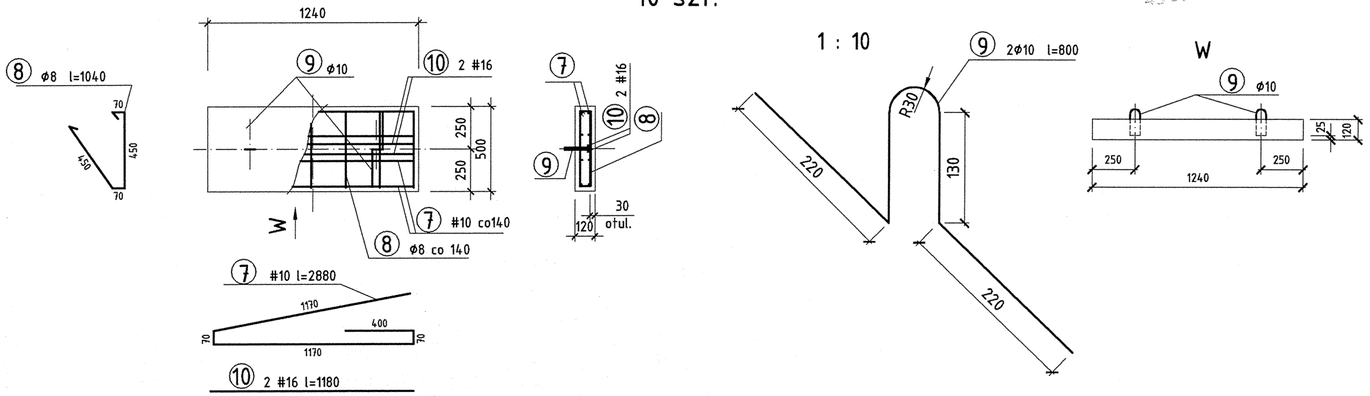

A-A 1:25

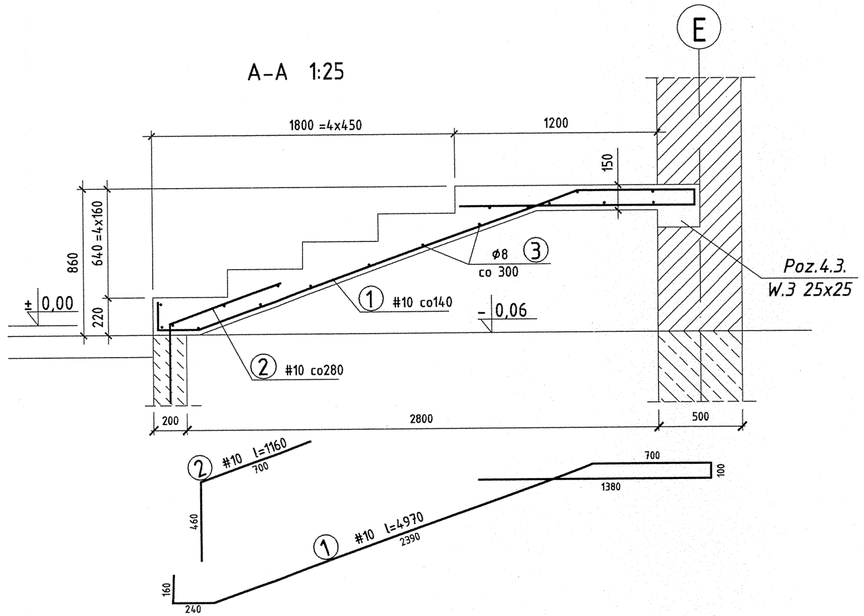

B-B 1:25

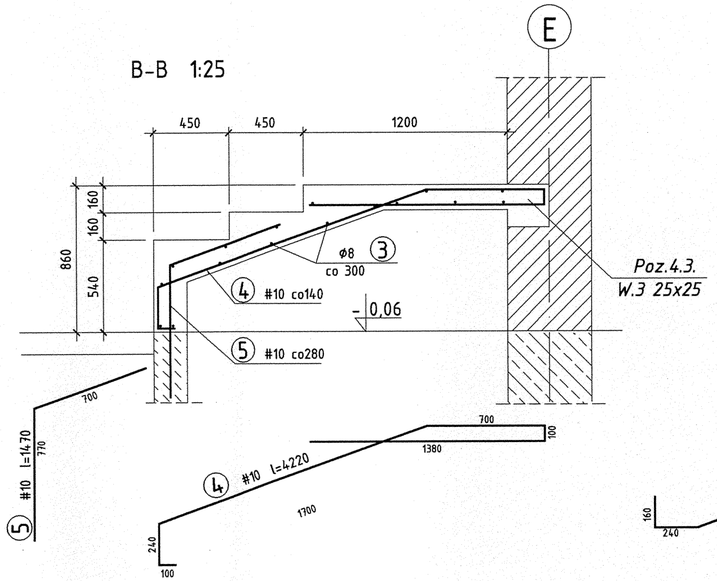

C-C 1:25

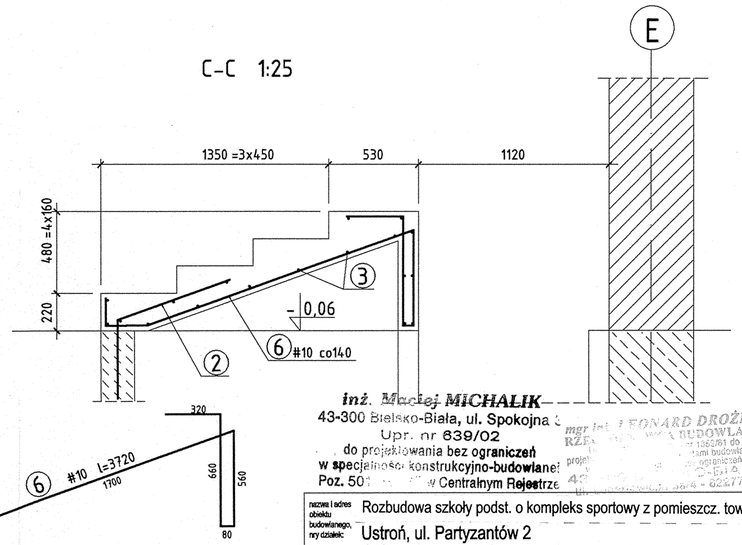

beton B20
stal A-III (RB400W)
A-I (St3SXb)

inż. Maciej MICHALIK
43-300 Bielsko-Biała, ul. Spokojna 3
Upr. nr 639/02
do projektowania bez ograniczeń
w specjalności konstrukcyjno-budowlanej
Poz. 50 w Centralnym Rejestrze

mgr inż. LEONARD DROŻDŻ
RZECZOZNAWCA BUDOWLANY
nr 1359/61 do projektowania bez ograniczeń w specjalności konstrukcyjno-budowlanej
43-300 BIELSKO-BIAŁA
ul. Sarnia 29 tel. 033/812 64 - 62 47 704

nazwa i adres obiektu budowlanego, nr ry działek:	Rozbudowa szkoły podst. o kompleks sportowy z pomieszcz. tow. Ustroń, ul. Partyzantów 2 316/18, 317/1, 313/2, 326/6, 314/2, 313/1, 316/9				
opracowania:	Usługi Projektowe Maciej Michalik, ul. Spokojna 3, 43-300 Bielsko-Biała				
projektował:	inż. Maciej Michalik	nr upr. 639/02			
sprawdził:	mgr inż. Leonard Drożdż	nr upr. 1359/61			
treść	Trybuna poz. 2.13 i pokrywa poz. 2.15				
branża: konstrukcja	faza: P.B.	skala: 1:25, 1:50	data: 12.2005	nr rysunku: 15K	