KONSTRUKCJA ZBROJENIA SKRZYDEŁEK I FUNDAMENTU SKRZYDEŁKA

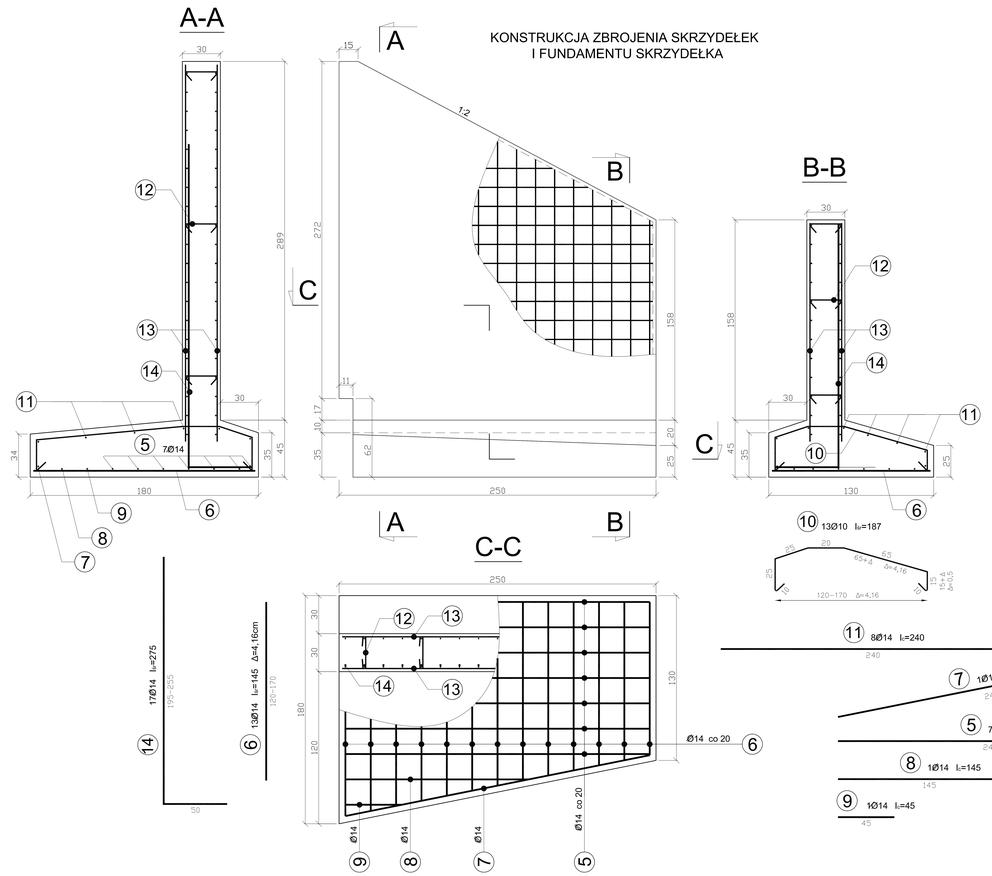

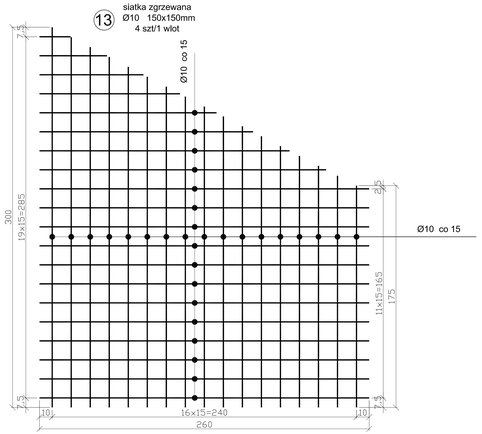

KONSTRUKCJA ZBROJENIA FUNDAMENTU POD WLOTEM

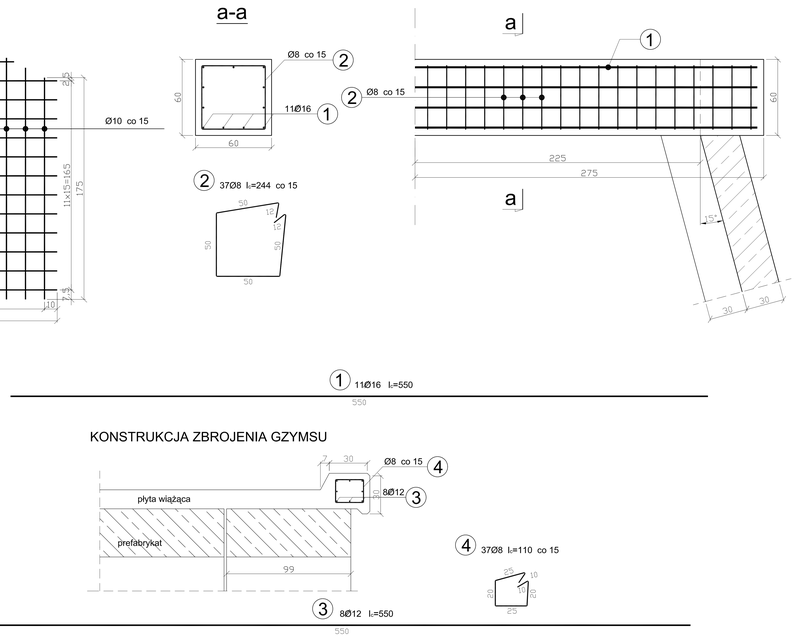

Zestawienie stali zbrojeniowej na 1 wlot									
Nr	Ø	l[cm]	szt.	L[m]					siatki [kg]
				St3S	BSt500S				Ø10 15x15
				Ø8	Ø10	Ø12	Ø14	Ø16	BSt500S
1	16	550	11					60,50	
2	8	244	37	90,30					
3	12	550	8			44,00			
4	8	110	37	40,70					
5	14	240	14				33,60		
6	14	145śr.	26				37,80		
7	14	245	2				4,90		
8	14	145	2				2,90		
9	14	45	2				0,90		
10	10	187śr.	26		48,60				
11	14	240	16				38,40		
12	10	35	24		8,40				
13	10		4						4x56,90=227,60
14	14	275śr.	17				93,50		
Razem mb				131,00	57,00	44,00	212,00	60,50	
Ciężar [kg/1mb]				0,395	0,617	0,888	1,210	1,580	
Razem [kg]				51,75	35,17	39,07	256,52	95,59	227,60
Ogółem na 1 wlot [kg]				51,75	653,95				
Ogółem na 2 wloty [kg]				103,50	1307,9				

Beton	B30	8,90 m³/1wlot
Stal	St3S	51,75 kg/1wlot
	BSt500S	653,95 kg/1wlot

KONSTRUKCJA ZBROJENIA GZYMSU

Uwaga! Gzyms betonować razem z płytą wiążącą

"Hada" mgr inż. Anna Hanus Dyrda 43-450 USTROŃ ul. Daszyńskiego 19 tel./fax 033/8542575		
ZLECENIODAWCA: URZĄD MIASTA w USTRONIU		
ZADANIE: **MOST nad potokiem Lipowieckim w ciągu ul.Krzywaniec w Ustroniu**		SKALA: 1:25
		DATA: listopad 2006
TEMAT RYS.: **ZBROJENIE WLOTÓW PRZEPUSTU**		NR RYS.: 5/4
PROJEKTOWAŁ: **Mgr. inż. Anna HANUS-DYRDA** upr. bud. WZDP-20-212/3/328/66 **Mgr. inż. Antoni DYRDA** upr. bud. WZDP-20-212/3/329/66	OPRACOWAŁA: **Renata TOMASZKO**	FAZA OPRACOWANIA: DOKUMENTACJA BUDOWLANA