PROJEKT ZADASZENIA WEJŚĆ I KOLORYSTYKI BUDYNKU PRZYCHODNI ZDROWIA W USTRONIU

schemat rozmieszczenia rygli fasady szklanej systemu MB SG 50 Belki żelbetowe B-1 i B-2

skala 1:50

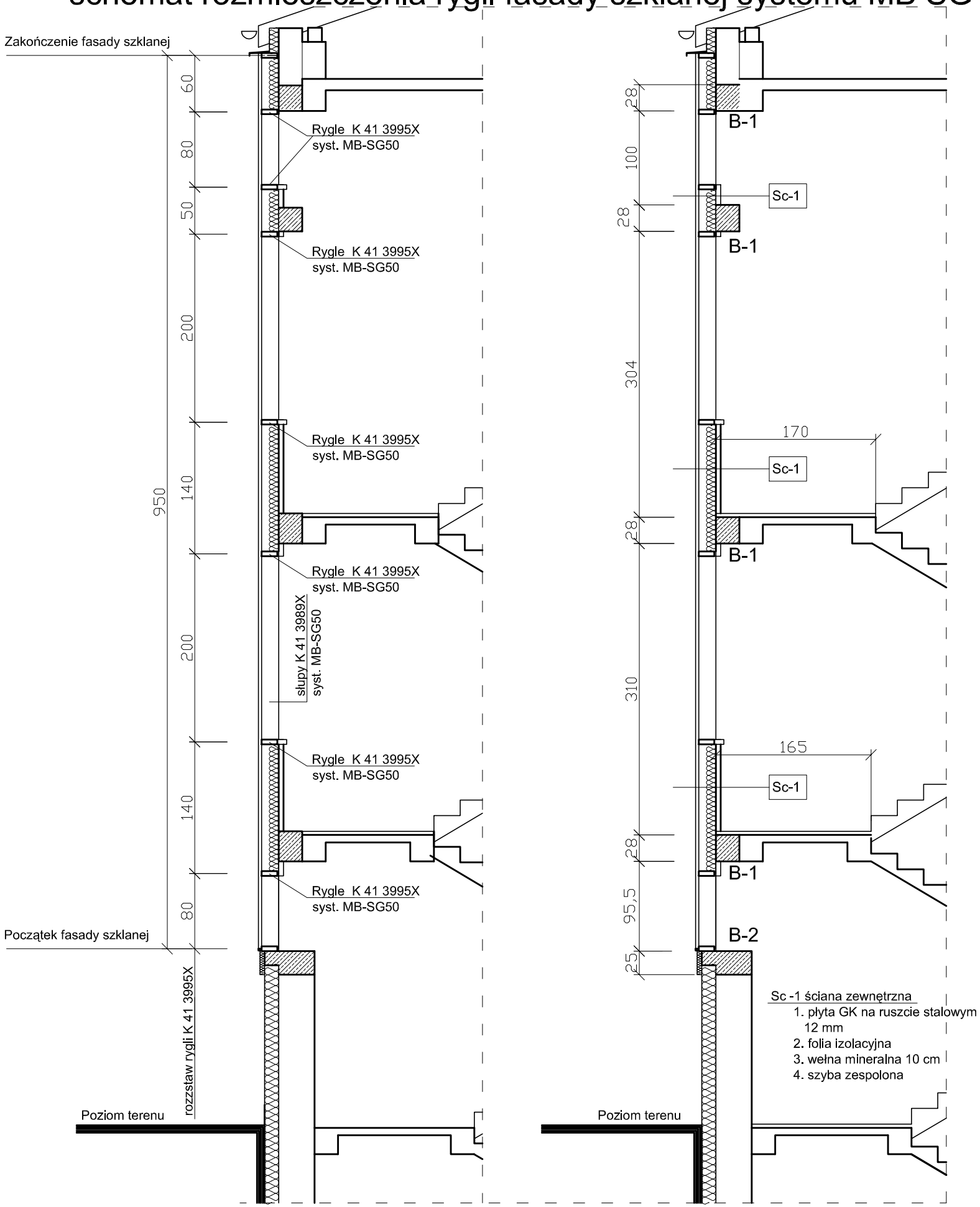

belka B-1 skala 1 : 25

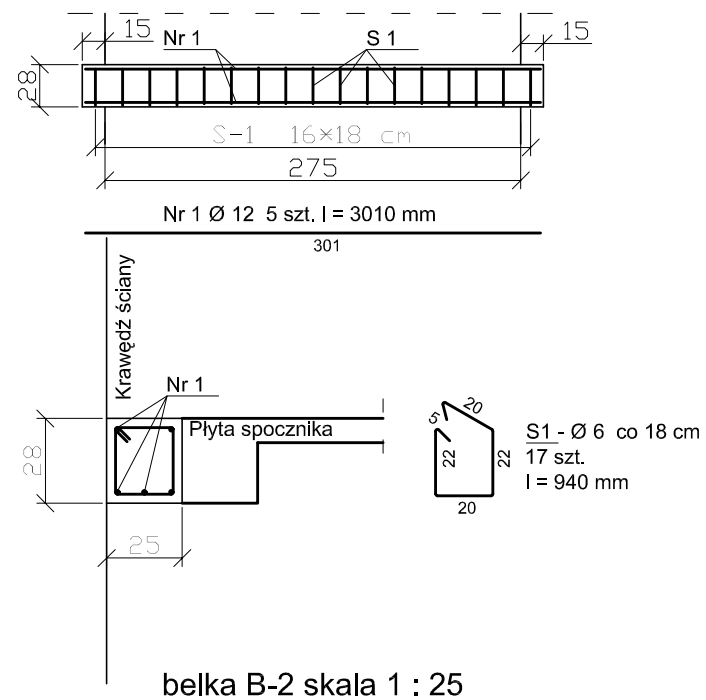

belka B-2 skala 1 : 25

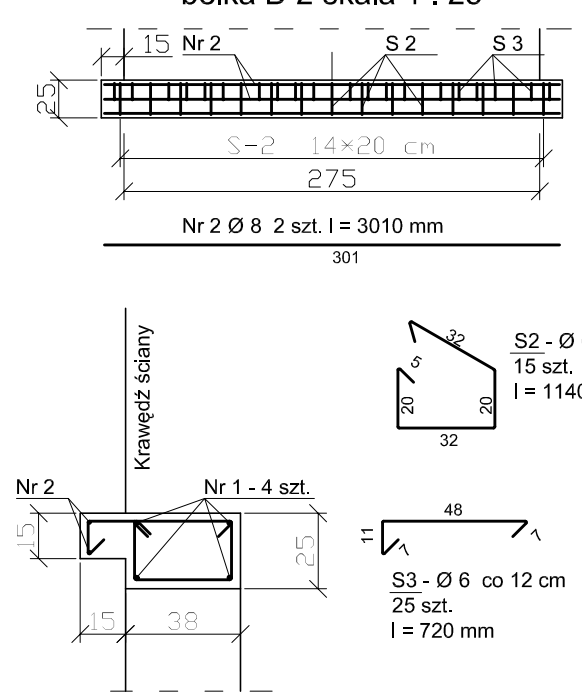

BETON - B-20
STAL - A-III
stal Ø 6 - A-0