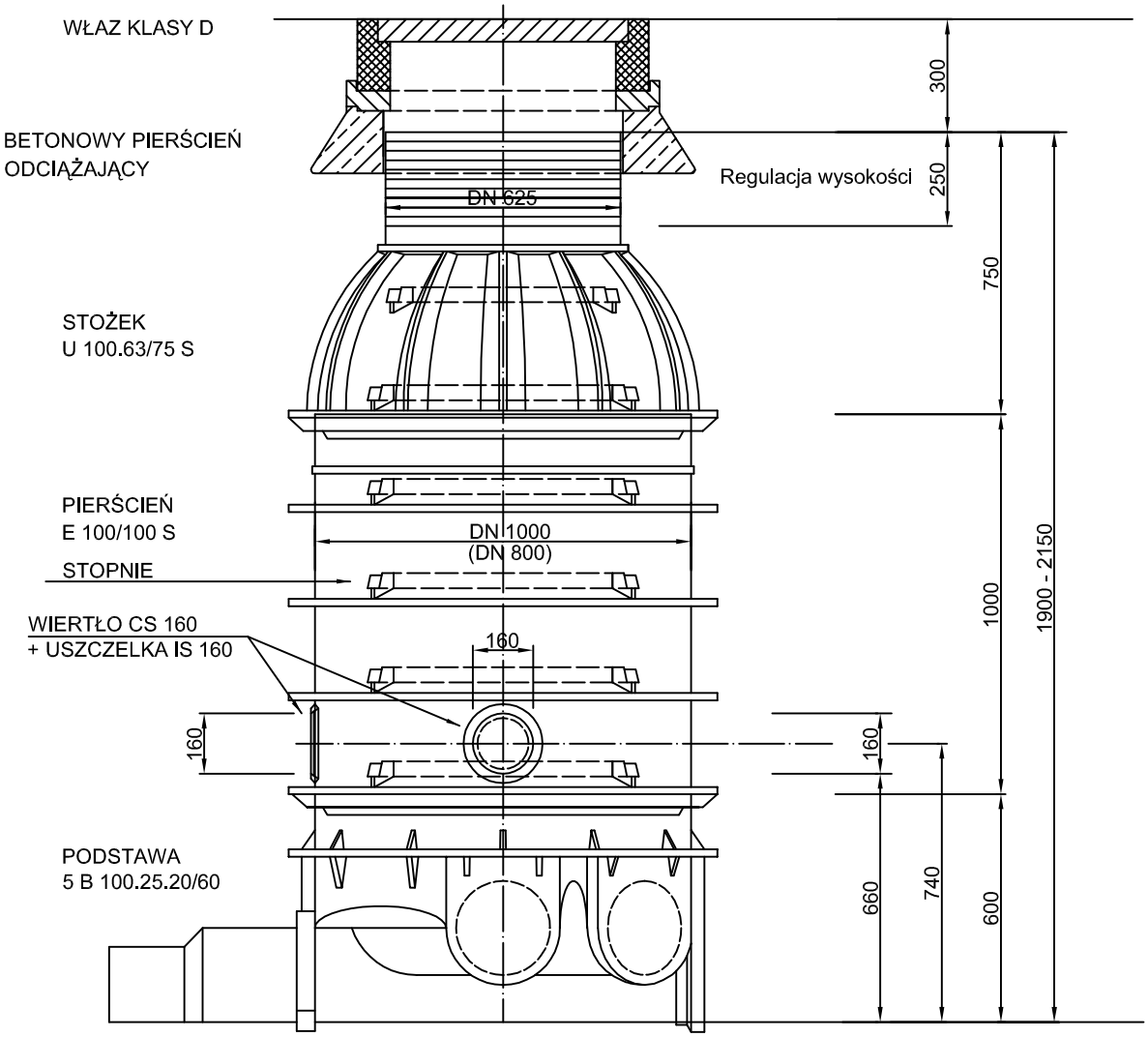

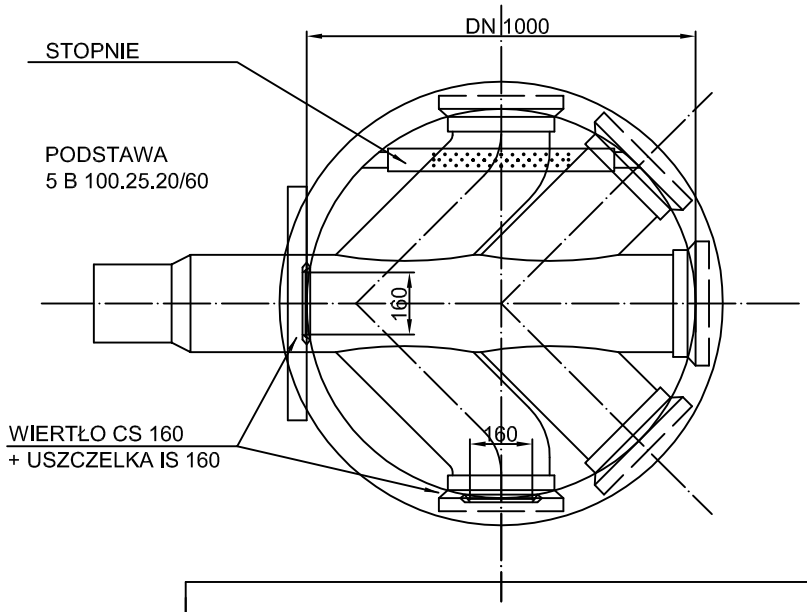

43-300 Bielsko-Biała, ul. Poniatowskiego 6

AKTYN Sp. z o.o.

Inwestycja: **Budowa kanalizacji sanitarnej w rejonie ulicy Leśnej w Ustroniu.**		Nazwisko:	Podpis:
	Projektował:	**Danuta Mleczko** nr upr. 10/94 B-B spec. instalacyjno-inżynieryjna	
Stadium: **Projekt budowlano-wykonawczy**	Opracował:	**mgr inż. Anna Smyrdek** **inż. Wojciech Skupień**	
Tytuł: **Studzienka kanalizacyjna DN 1000 z PE**	Sprawdził:	**mgr inż. Grażyna Cembala** nr upr. 97/93 B-B spec. instalacyjno-inżynieryjna	
	Nr proj.: 06/02/2011	Skala:	Data: 08.2011 r.	Nr rys.: **4.3**