Karta inwentaryzacyjna studzienki

kanalizacji sanitarnej

Nr studzienki S1	Sekcja mapy: układ "65"	Sekcja mapy: układ 2000	Przedsiębiordtwo Usług Geodezyjnych Spółka z o.o. Pracownia Geodezyjna 43-460 Wisła ul. Towarowa 2 Tel./Fax 033 855 34 69
Współrzędne środka pokrywy (układ 65 / 2000) X = 809938,35 Y = 226845,82 X = 5509783,37 Y = 6558821,10	541.431.022	6.117.28.02.2	
	Układ wysokościowy; " Kronsztad 86"		

Opis położenia studzienki	Ustroń ul. Grażyńskiego Parking naprzeciwko restauracji "Wrzos" (miasto, ul.,nr domu,pkt . charakterystyczny
Stan techniczny studzienki	dobry komora kwadratowa (dobry,zły-popękane ściany,brak pokrywy)
Uwagi	Studnia betonowa BE kinetą płynie woda (studzienka zalana, zamulona, niedrożna)

Opis topograficzny

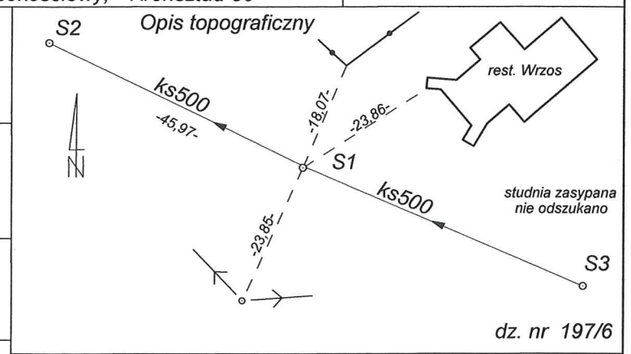

(Dane wysokościowe dot. studzienki)

Wyszczególnienie	Oznaczenie	Dane	Data wykon.	Wykonawca prac polowych / prac kameralnych
Rzędna góry pokrywy	Hp	354,97	22-01 2015	M. Mikler / M. Mikler
Rzędna dna	Hd	352,40	22-01 2015	M. Mikler / M. Mikler

Rzut poziomy

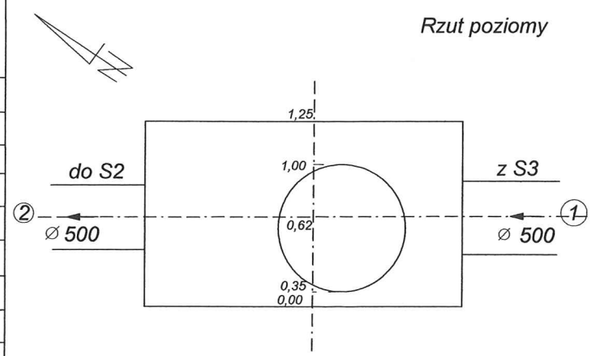

Rzut pionowy

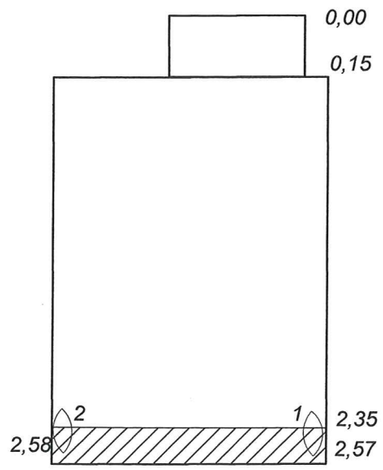

(dane dotyczące wlotów i wylotów)

Oznaczenie wg. rzutu pionowego	Głębokość odniesienia od góry pokrywy	Średnica w mm	Rodzaj materiału
1	2,57	500	Żeliwo
2	2,58	500	Żeliwo
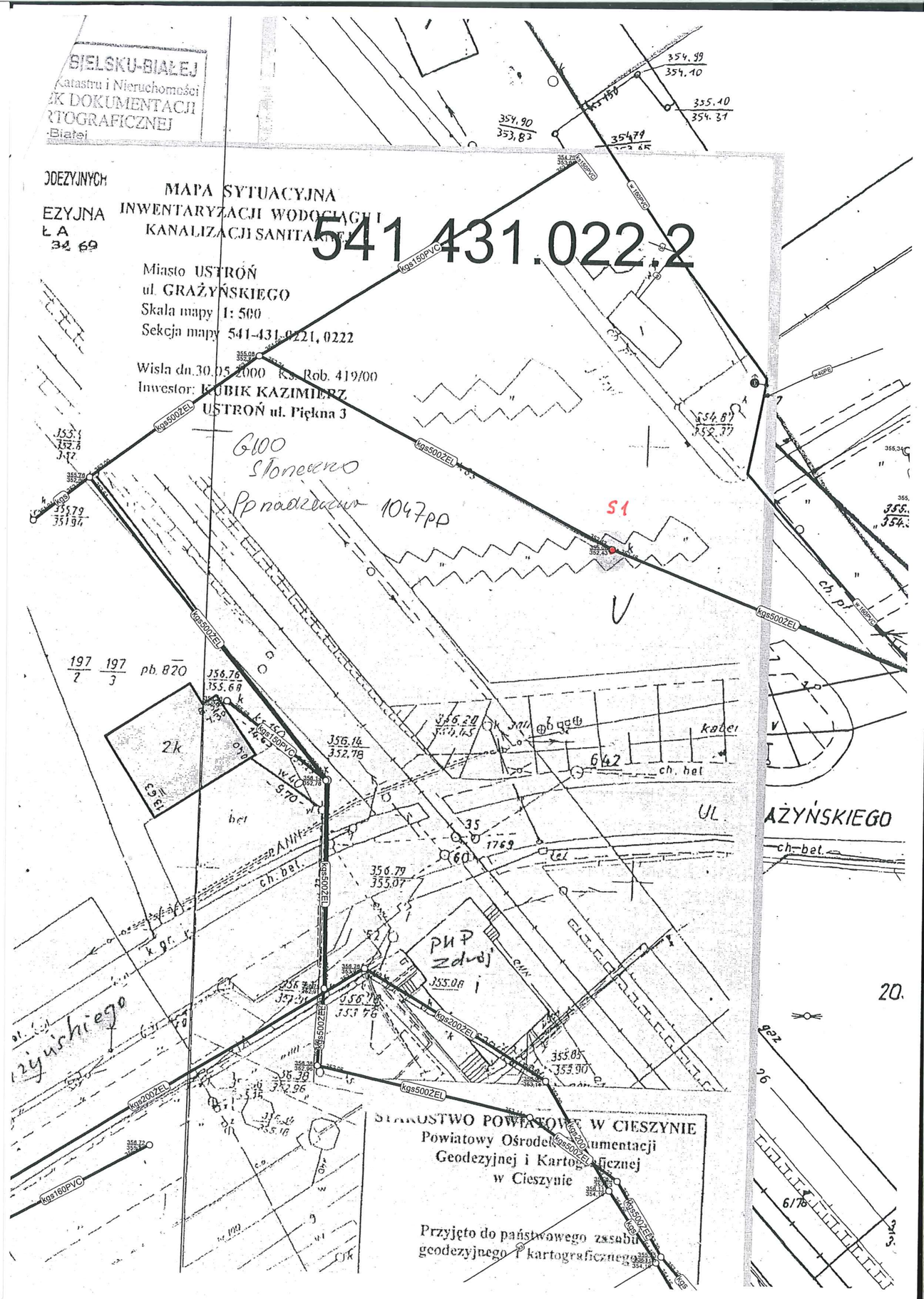
Kierownik Pracowni Geodezyjnej
Geodeta Uprawniony
Nr uprawnień 5322
Roman Brenner