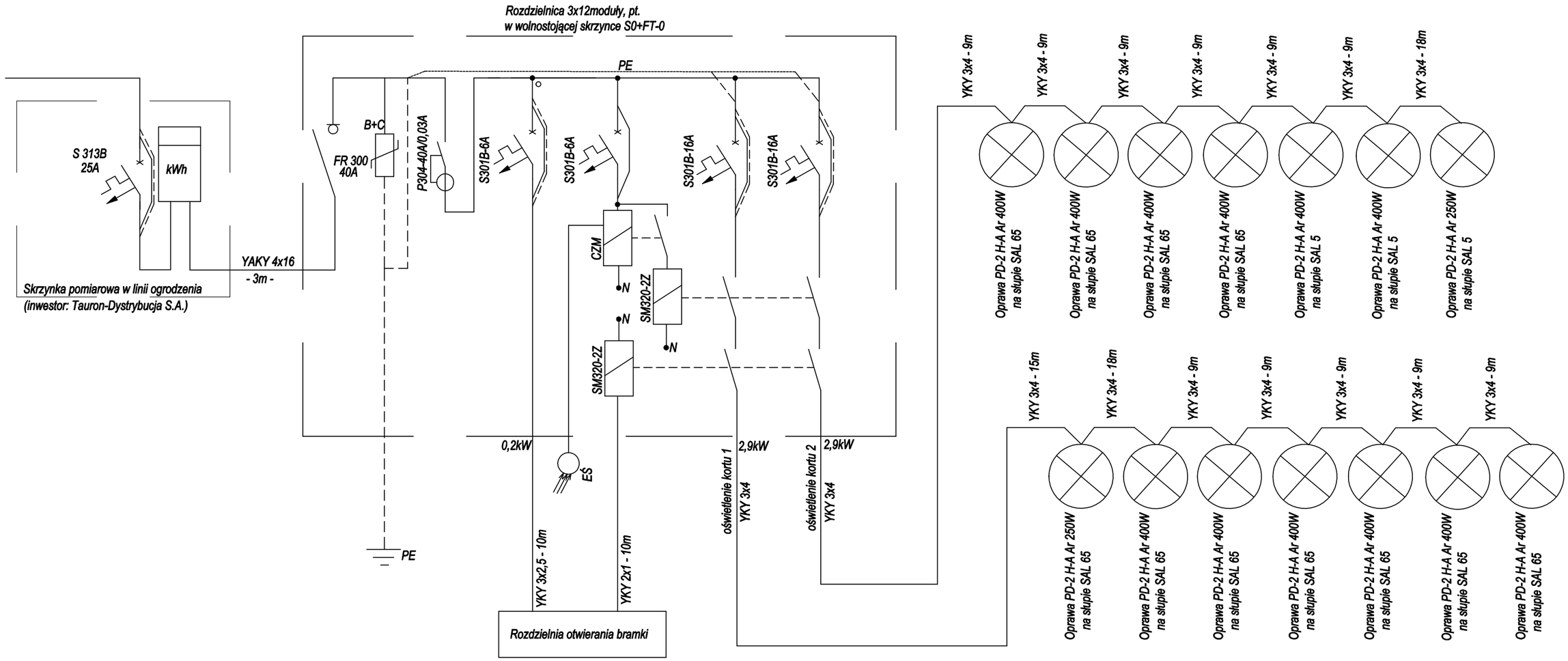

REMONT ISTNIEJACEGO KORTU TENISOWEGO W USTRONIU JASZOWCU.

TEMAT:	SCHEMAT IDEOWY INSTALACJI ELEKTRYCZNEJ	SKALA:	NR RYS. E-2
INWESTOR:	MIASTO USTROŃ	DATA: 02. 2014.	
PROJEKTOWAŁ:	mgr inż. Piotr Zontek	UPR. NR : 87/98 BB	PODPIS