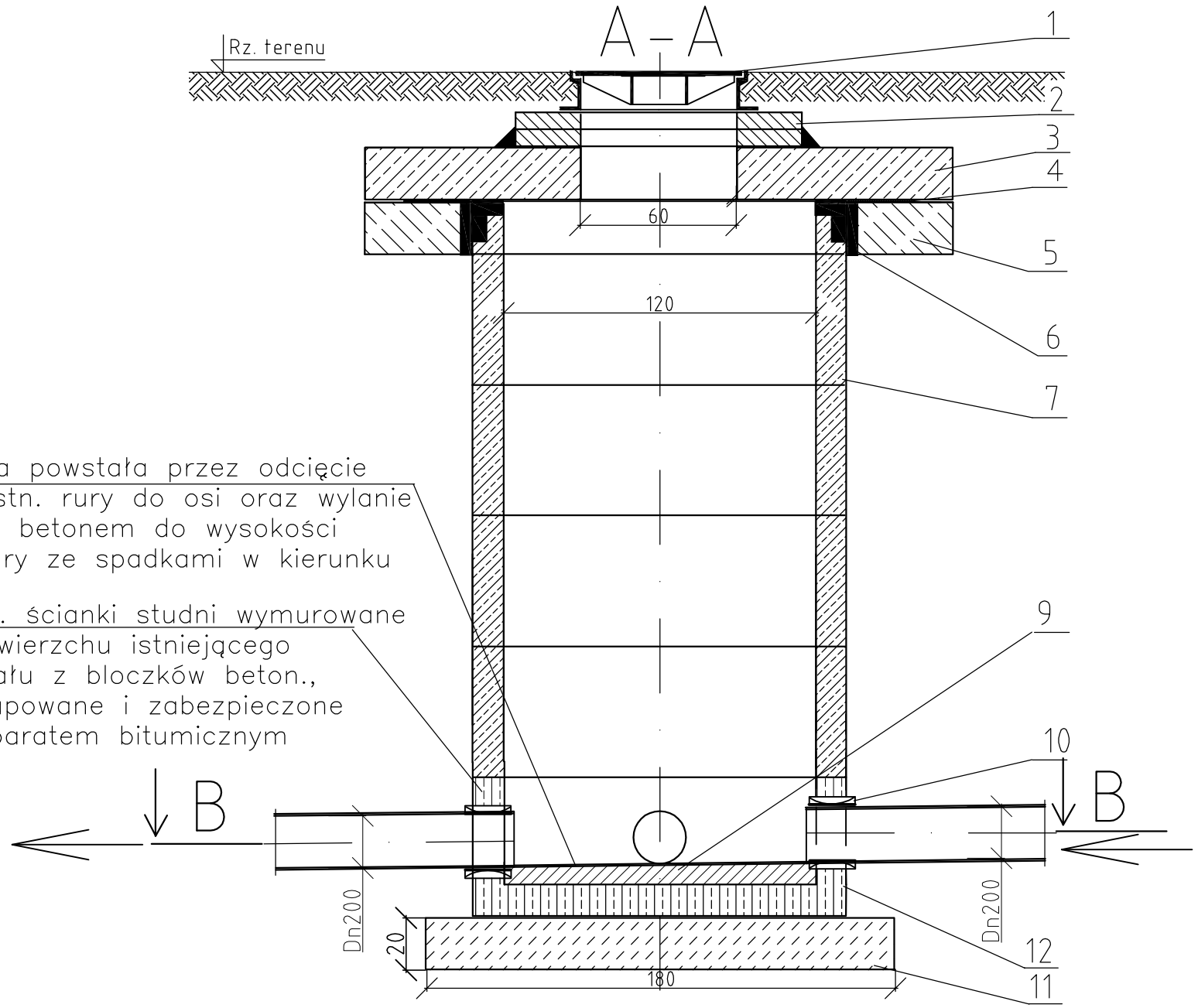

LEGENDA:

1– właz kanałowy ø600mm – w jezdni – typu ciężkiego klasy D–400, z wkładką kompozytową, z zamkiem zatrzaskowym

2– pierścienie dystansowe betonowe

3– płyta żelbetowa pod właz PP 223/60

4– zaprawa cementowa M–10

5– pierścień żelbetowy odciążający 223/160/30

6– kit trwale plastyczny np. Polkit

7– kręgi betonowe prefabrykowane Dn1200mm łączone na uszczelkę

8– stopnie złazowe żeliwne

9 – kineta

10– przejście szczelne

11– piasek stabilizowany cementem (1:16)

12– dno studni wylane z betonu

UWAGI:

Studzienkę należy zaizolować preparatem bitumicznym

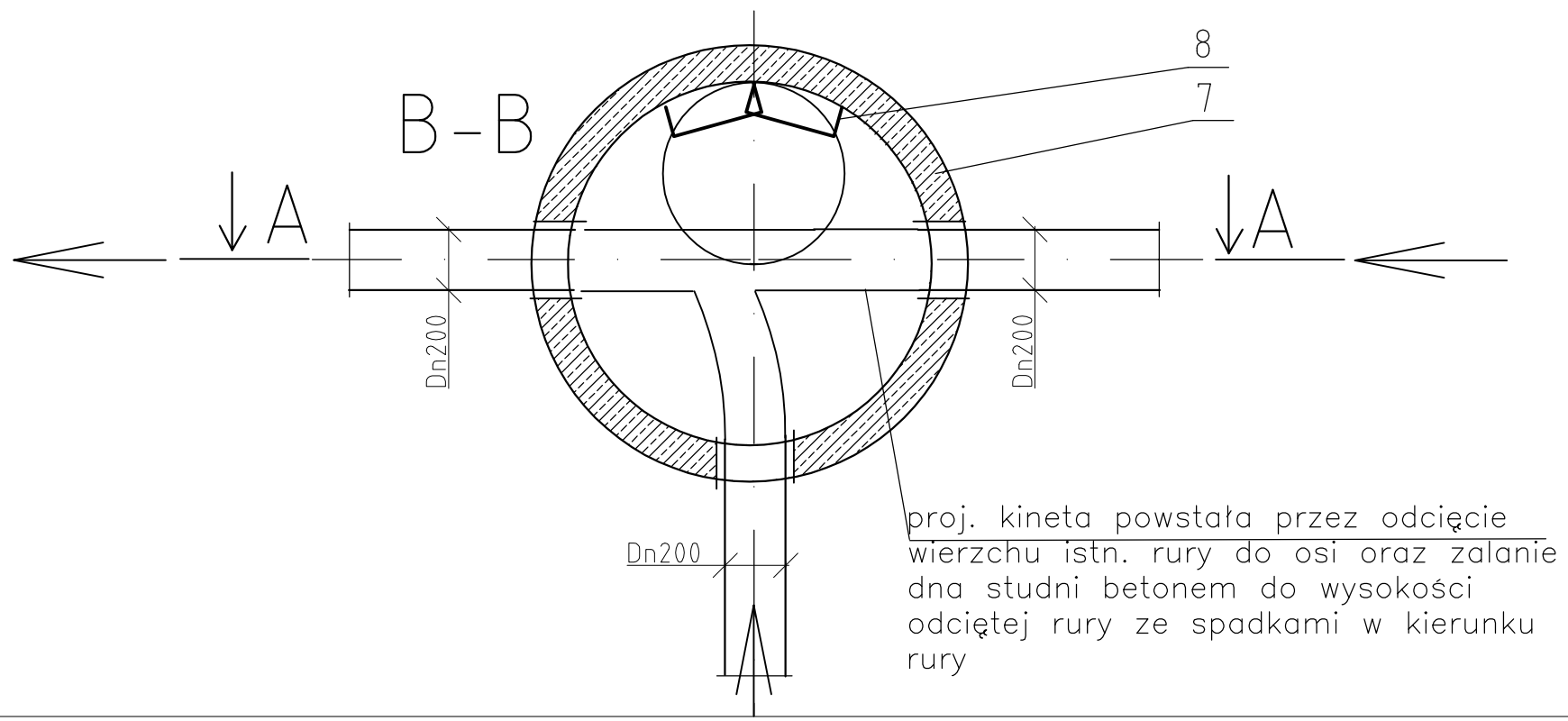

Temat:	Rozbudowa sieci kanalizacji sanitarnej od istniejącej kanalizacji sanitarnej do granicy działki nr 332/1 w Ustroniu		AkAwAi Projektowanie i Nadzór Inwestycji Kielce ul. Zagórska 195/3	
Obiekt:	Studzienka S0			
Projektował:	mgr inż. Marta Podsiadło	SWK/0037/ /POOS/10	Podpis:	
Sprawdził:	mgr inż. Eryk Curyło	19/98	Podpis:	
skala: 1:20	Branża: sanitarna		Data: 13.06.2015r	Nr rysunku: 4