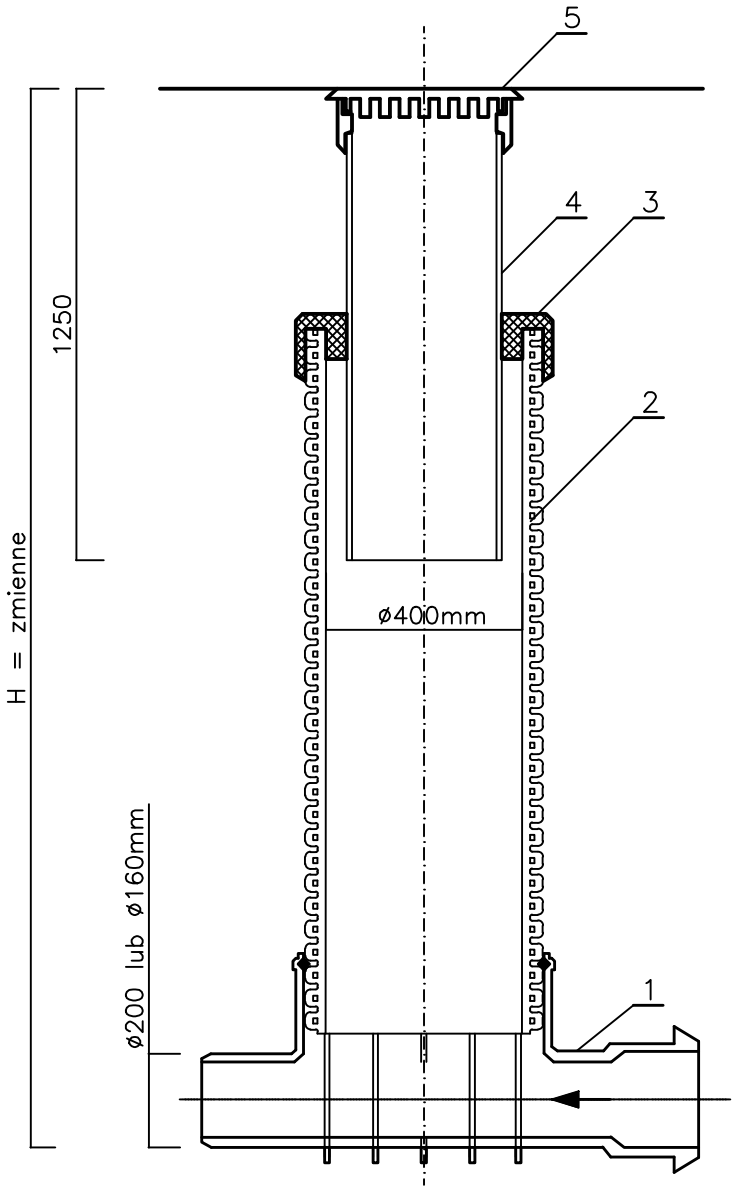

5	Właz żeliwny klasy D400
4	Rura teleskopowa PCW Dn 315mm
3	Pierścień uszczelniający
2	Rura trzonowa karbowana PP ø400mm
1	Kineta PP ø400/200mm lub ø400mm/160mm dla rur PCW
L.p.	NAZWA

KOLEKTOR SERWIS
64-100 LESZNO ul. Kmicica 69
tel/fax 65 526 77 00

ZAMAWIAJĄCY INWESTOR

MIASTO USTROŃ
UL. RYNEK 1
43 – 450 USTROŃ

OBIEKT I TREŚĆ RYSUNKU

BUDOWA KANALIZACJI SANITARNEJ W ULICACH GRANICZNEJ, SZTWIERTNI ORAZ DZIAŁCE DROGOWEJ NR 227/72 W USTRONIU

STUDNIA TYPOWA TWORZYWOWA ø400mm

ZESPÓŁ PROJEKTOWY		PODPIS	SKALA	NUMER RYSUNKU		
PROJEKTANT	mgr inż. T. RZEŹNIK uprawnienia projektowe nr WKP/0273/POOS/14 specjalność instalacyjno–inżynieryjna członek WOIIB w Poznaniu		1 : 25	04.02.00		
SPRAWDZAJĄCY	mgr inż. K. JANIAK uprawnienia nr 43/w/94/Lo specjalność instalacyjno – inżynieryjna		DATA OPRACOWANIA	BRANŻA	WERSJA	NR OBIEKTU
ASYSTENT			09.10.2015	IS	1	I