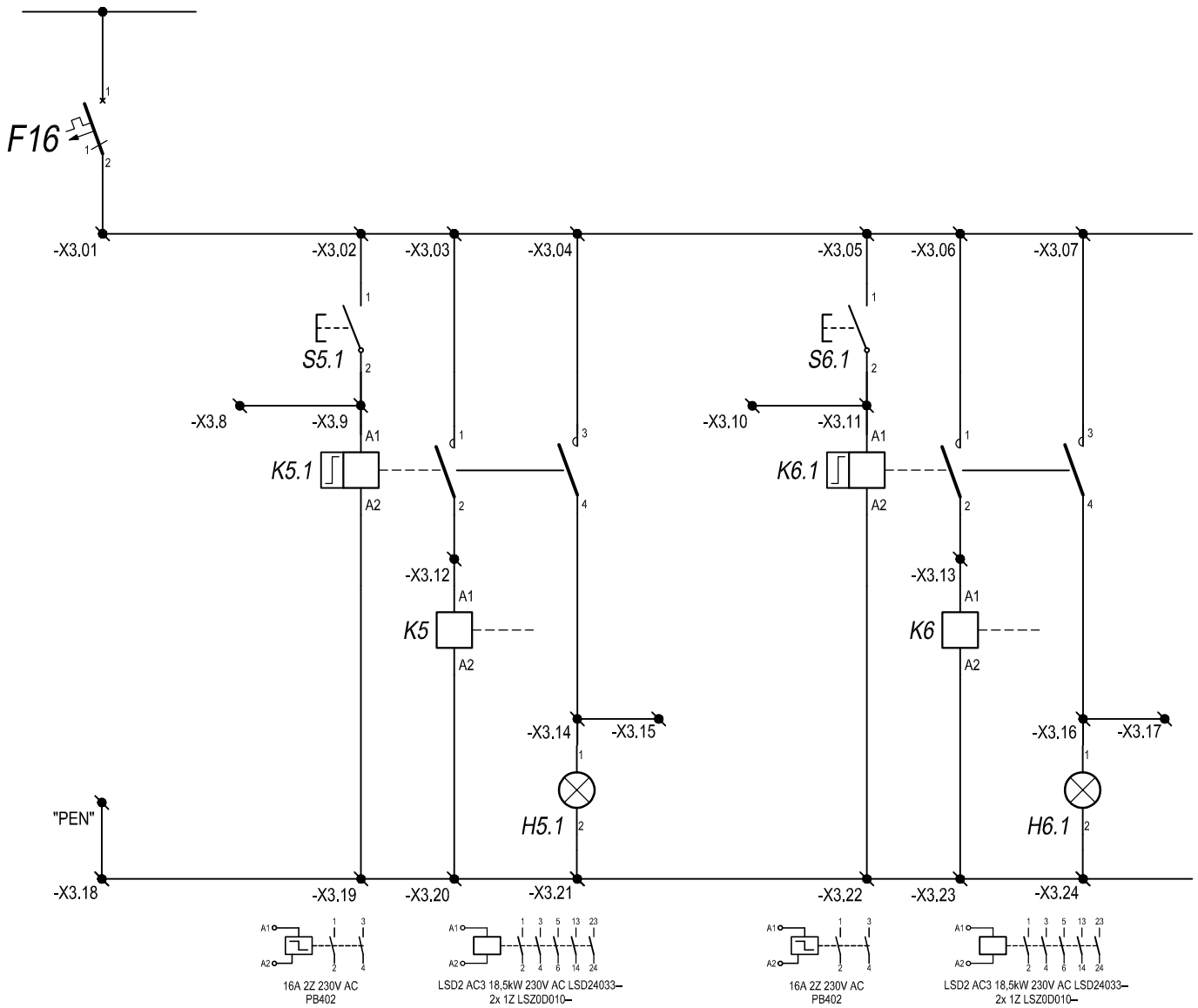

WIEŻA NR SP2.1 (boisko BOCZNE)					WIEŻA NR SP2.2(boisko BOCZNE)				
Sterowanie oświetleniem lokalne(RB-1)- wyjście na syg. zew.	Sterowanie oświetleniem z tablicy w budynku	Sterowanie obwodów prądowych	Sygnalizacja świetlan włączonego oświetlenia w budynku	Sygnalizacja świetlan włączonego oświetlenia w rozdzielnicy RB-1	Sterowanie oświetleniem lokalne(RB-1)- wyjście na syg. zew.	Sterowanie oświetleniem z tablicy w budynku	Sterowanie obwodów prądowych	Sygnalizacja świetlan włączonego oświetlenia w budynku	Sygnalizacja świetlan włączonego oświetlenia w rozdzielnicy RB-1

ALMA PROJEKT

PRACOWNIA ARCHITEKTONICZNO - URBANISTYCZNA
MGR INŻ. ARCH. MACIEJ KOLESIŃKI

41-260 SŁAWKÓW, ul. WRZOSOWA 35, tel./fax. (032) 2609479, kom. 693 120 172, e-mail: biuro@almaprojekt.pl
NIP: 629-177-13-42, REGON: 277727322, PKO SA O/KATOWICE 23 12404227 1111000048433439

TYTUŁ OPRACOWANIA, LOKALIZACJA — PROJEKT WYKONAWCZY

ZEWNĘTRZNE I WEWNĘTRZNE INSTALACJE ELEKTRYCZNE

USTROŃ, UL. SPOROTWA 5, NR EW. DZIAŁEK WG CZĘŚCI OPISOWEJ

INWESTOR: MIASTO USTROŃ, ul. RYNEK 1, 43-450 USTROŃ

TREŚĆ RYSUNKU: ROZDZIELNICA GŁÓWNA "RG"
-STEROWANIE OŚWIETLENIEM BOISKA BOCZNEGO - SCHEMAT STEROWANIA

SKALA: %

PROJEKTANT
mgr inż. ROBERT GŁĄB
upr. bud.-inst. el. nr 315/99, czł. Małopolskiej Okręgowej Izby Bud. nr MAP/IE/0300/03

KIEROWNIK ZESPOŁU PROJEKTOWEGO
mgr inż. arch. MACIEJ KOLESIŃSKI
upr. architektoniczne nr 190/2001, czł. Śląskiej Okręgowej Izby Architektów nr SL-0022

DATA: 12.2015

PODPIS

UMOWA NR: ZP.272.3.49.2015

NR PROJEKTU: 09/PW/15

NR RYSUNKU: PW-IE-14.23

Załączone materiały stanowią własność firmy P.A.-U. ALMAPROJEKT. Ani umysłowe prawa własnościowe, ani dane, ani know-how, ani tajemnice interesu oraz licencja ich używania nie jest odstąpiona zarówno pośrednio jak i bezpośrednio. Wszystkie informacje dotyczą wyłącznie adresata, przekazane w celu ich oceny, których to informacji nie wolno reprodukować ani przekazywać osobom trzecim. Oprócz tego nie można ich wykorzystywać do produkcji lub innych celów albo też nawet upoważniać kogoś do tego bez jednoznacznego, pisemnego zezwolenia firmy P. A.-U. ALMAPROJEKT. Przyjęcie tego dokumentu należy rozumieć jako przyjęcie powyżej wymienionych warunków.