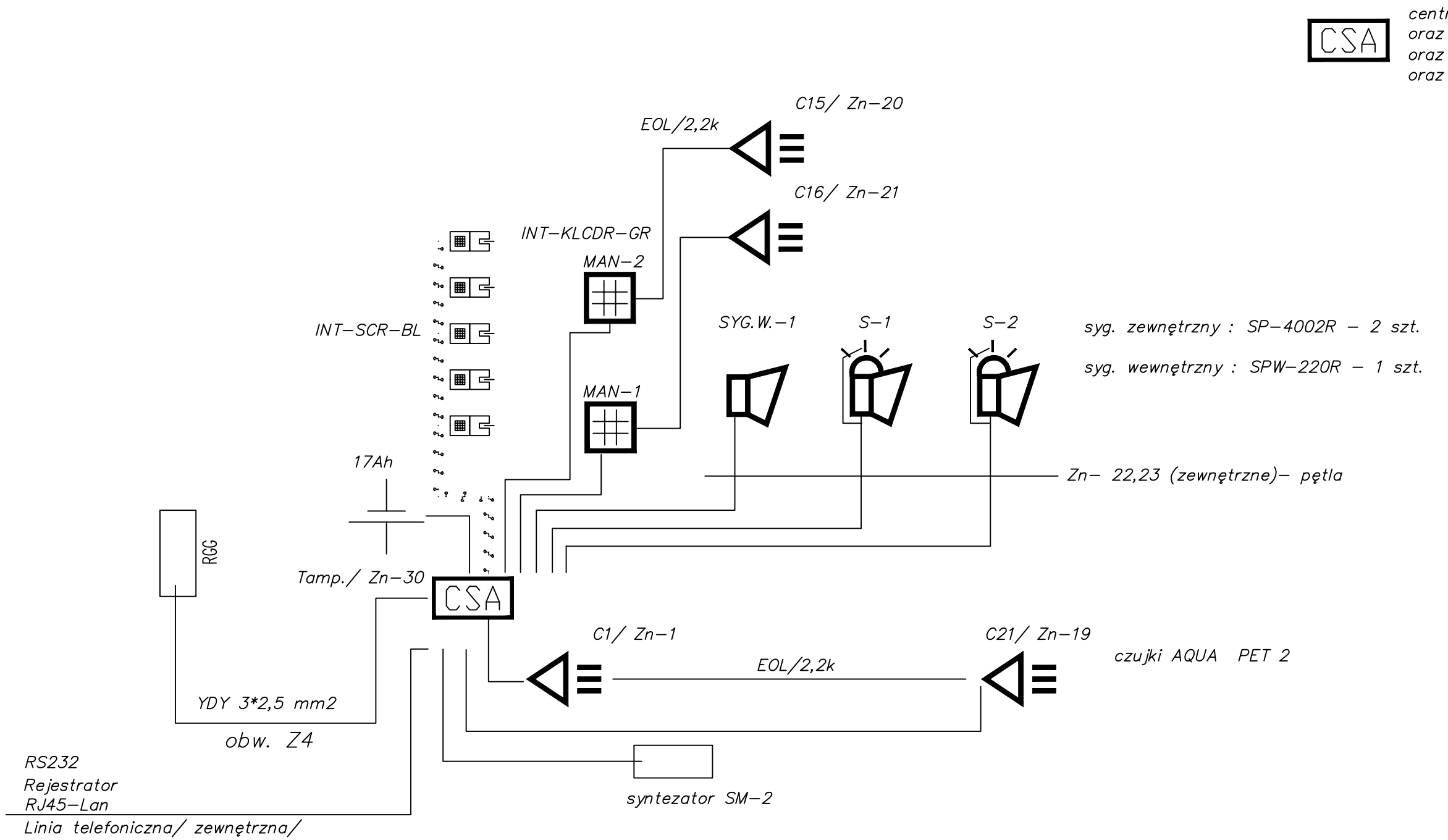

czujki AQUA PET 2	21 szt.
centrala Integra 64	1 szt.
mod. CA 64 EPS	2 szt.
eksp. CA 64SM	1 szt.
syg. SP4002R	2 szt.
syg. SPW220R	1 szt.
manipulator INT–KLCD–GR	2 szt.
ekspander INT–R	4 szt.
bateria 17Ah	1 szt.
Czytnik/klaw. INT–SCR–BL	5 szt.
YTKSY 3*2*0,5mm2	210m
YTKSY 5*2*0,5mm2	70m

ALMA PROJEKT
PRACOWNIA ARCHITEKTONICZNO - URBANISTYCZNA
MGR INŻ. ARCH. MACIEJ KOLESIŃKI
41-260 SŁAWKÓW, ul. WRZOSOWA 35, tel./fax. (032) 2609479, kom. 693 120 172, e-mail: biuro@almaprojekt.pl
NIP: 629-177-13-42, REGON: 277727322, PKO SA O/KATOWICE 23 12404227 1111000048433439

TYTUŁ OPRACOWANIA, LOKALIZACJA — PROJEKT WYKONAWCZY
ZEWNĘTRZNE I WEWNĘTRZNE INSTALACJE NISKOPRĄDOWE
USTROŃ, UL. SPOROTWA 5, NR EW. DZIAŁEK WG CZĘŚCI OPISOWEJ

INWESTOR
MIASTO USTROŃ
ul. RYNEK 1
43-450 USTROŃ

TREŚĆ RYSUNKU
INSTALACJA ALARMOWA- SCHEMAT

SKALA
%

PROJEKTANT
mgr inż. ROBERT GŁĄB
upr. bud.-inst. el. nr 315/99, czł. Małopolskiej Okręgowej Izby Bud. nr MAP/IE/0300/03

DATA
12.2015

PODPIS

KIEROWNIK ZESPOŁU PROJEKTOWEGO
mgr inż. arch. MACIEJ KOLESIŃSKI
upr. architektoniczne nr 190/2001, czł. Śląskiej Okręgowej Izby Architektów nr SL-0022

UMOWA NR
ZP.272.3.49.2015

NR PROJEKTU
10/PW/15

NR RYSUNKU
PW-IT-12

Załączone materiały stanowią własność firmy P.A.-U. ALMAPROJEKT. Ani umysłowe prawa własnościowe, ani dane, ani know-how, ani tajemnice interesu oraz licencja ich używania nie jest odstąpiona zarówno pośrednio jak i bezpośrednio. Wszystkie informacje dotyczą wyłącznie adresata, przekazane w celu ich oceny, których to informacji nie wolno reprodukować ani przekazywać osobom trzecim. Oprócz tego nie można ich wykorzystywać do produkcji lub innych celów albo też nawet upoważniać kogoś do tego bez jednoznacznego, pisemnego zezwolenia firmy P. A.-U. ALMAPROJEKT. Przyjęcie tego dokumentu należy rozumieć jako przyjęcie powyżej wymienionych warunków.