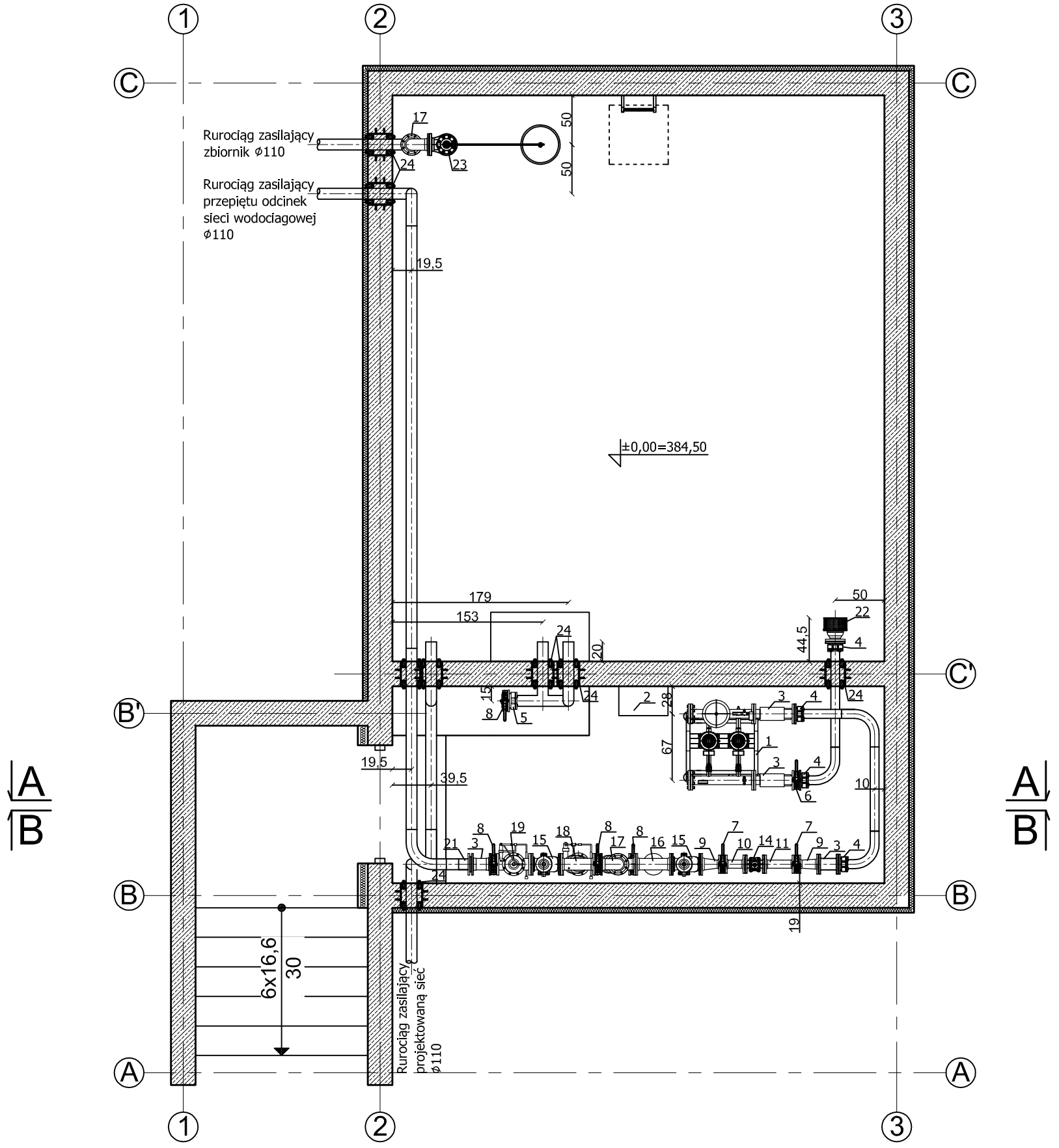

Przekrój A-A

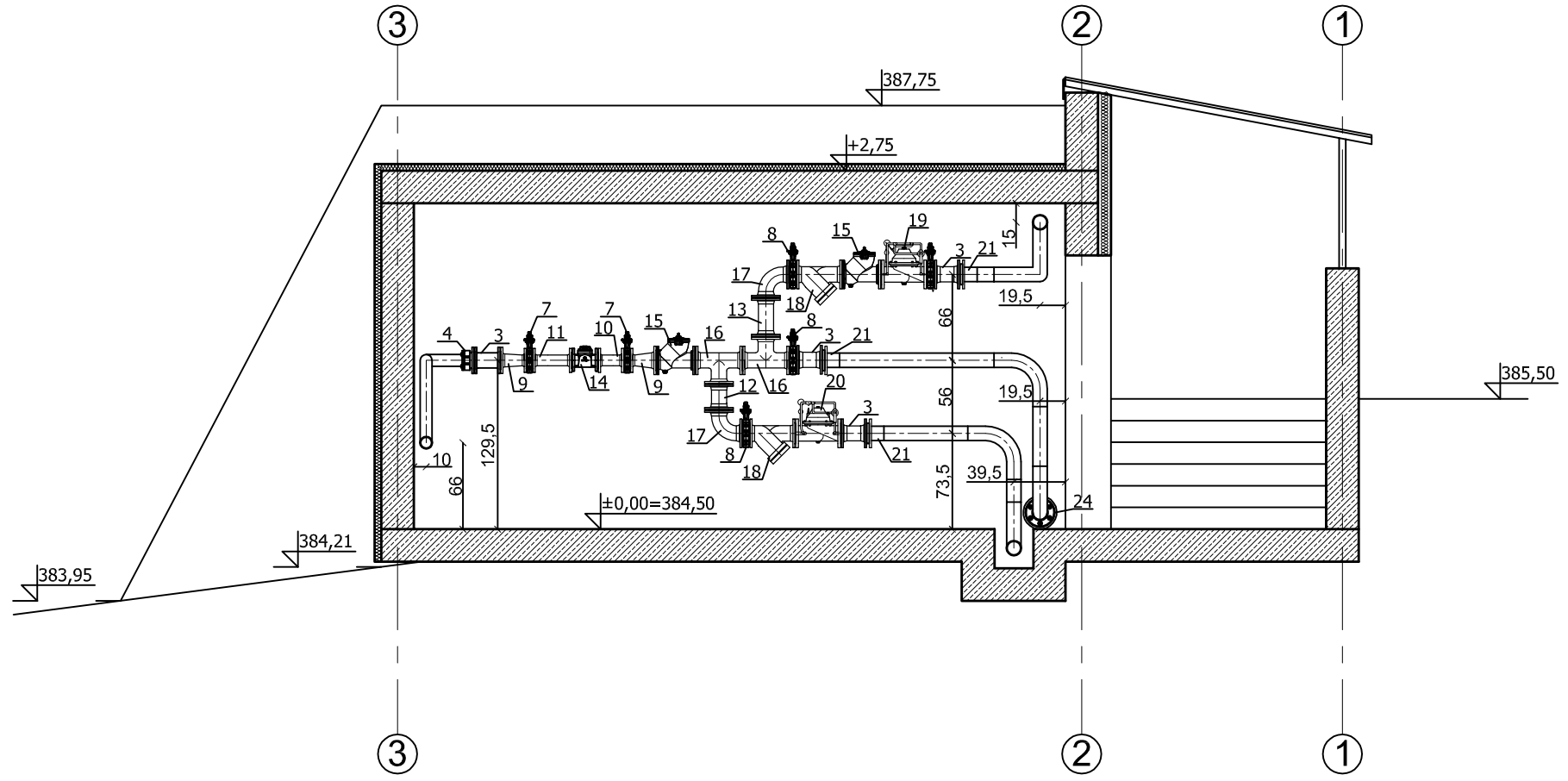

Przekrój B-B

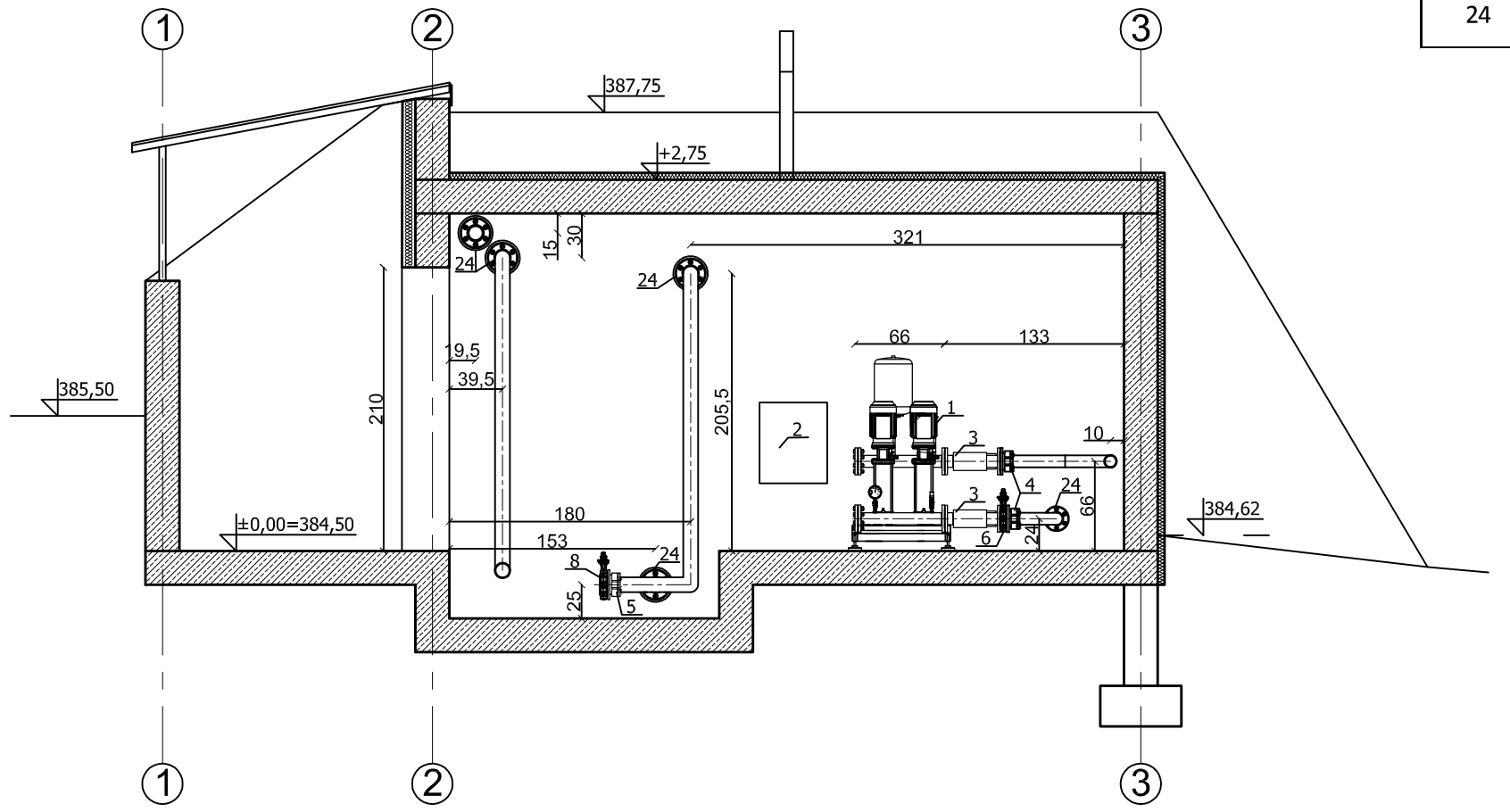

Lp.	Wyszczególnienie
1	Zestaw hydroforowy
2	Szafa sterująca
3	Kompensator DN80/DN100 PN25 z osłoną zewnętrzna z przyłączami kołnierzowymi
4	Kołnierz DN80 z kielichem wciskowym do rur PE DN90 z zabezpieczeniem przed rozciąganiem PN16
5	Kołnierz DN100 z kielichem wciskowym do rur PE DN110 z zabezpieczeniem przed rozciąganiem PN16
6	Przepustnica DN80 PN16 z żeliwa sferoidalnego epoksydowana, z uszczelnieniem z EPDM
7	Przepustnica DN65 PN16 z żeliwa sferoidalnego epoksydowana, z uszczelnieniem z EPDM
8	Przepustnica DN100 PN16 z żeliwa sferoidalnego epoksydowana, z uszczelnieniem z EPDM
9	Zwężka dwukołnierzowa DN80/65 z żeliwa sferoidalnego epoksydowana PN16
10	Króciec dwukołnierzowy DN65 L=200mm z żeliwa sferoidalnego epoksydowana PN16
11	Króciec dwukołnierzowy DN65 L=300mm z żeliwa sferoidalnego epoksydowana PN16
12	Króciec dwukołnierzowy DN100 L=200mm z żeliwa sferoidalnego epoksydowana PN16
13	Króciec dwukołnierzowy DN100 L=300mm z żeliwa sferoidalnego epoksydowana PN16
14	Wodomierz śrubowy DN65 PN16 z połączeniem kołniedzowym DN65
15	Zawór zwrotny kulowy DN100 PN16 z żeliwa sferoidalnego epoksydowany z korkiem spustowym w dolnej części korpusu
16	Trójnik kołnierzowy DN100 PN16 z żeliwa sferoidalnego epoksydowany
17	Łuk kołnierzowy 90° DN100 PN16 z żeliwa sferoidalnego epoksydowany
18	Filtr siatkowy DN100 PN16 z żeliwa sferoidalnego epoksydowany z podwójnym sitem ze stali nierdzewnej
19	Zawór redukcyjny DN100 PN16 z możliwością nastawienia ciśnienie wyjściowego do 15 bar
20	Zawór bezpieczeństwa DN100 PN16 utrzymujący ciśnienie max 15 bar
21	Tuleja kołnierzowa PE100 SDR9 DN110 z luźnym kołnierzem żeliwnym DN100
22	Kosz ssawny z połączeniem kołnierzowym DN80
23	Zawór pływakowy z żeliwa sferoidalnego epoksydowana z zespołem pływakowym epoksydowanym
24	Stalowa tuleja osłonowa do przejść szczelnych z dwoma kołnierzami wraz z uszczelnieniem ciśnieniowym typu GP-SR po obu stronach tuleji

Wykonawca dokumentacji projektowej:	GWS PROJEKT Aleksander Poniatowski 43-450 Ustroń, ul. Partyzantów 15		tel. 6670750731 tel. 510 141 327
Temat: Adres:	Budowa sieci wodociągowej wraz z przyłączami 43-450 Ustroń, ul. Jelenica, Skowronków		
Nazwa rys.:	Rzut i przekroje instalacji w zbiorniku		
Opracował:	mgr inż. Lidia Poniatowska	Podpis:	Skala: 1:50
Opracował:	mgr inż. Aleksander Poniatowski	Podpis:	Branża: IS
Projektował:	mgr inż. Janina Bartoszek-Dobranowska nr upr. 94/81BB	Podpis:	Data: X 2016r.
Inwestor:	Gmina Ustroń ul. Rynek 1, 43-450 Ustroń		Rys. nr 16