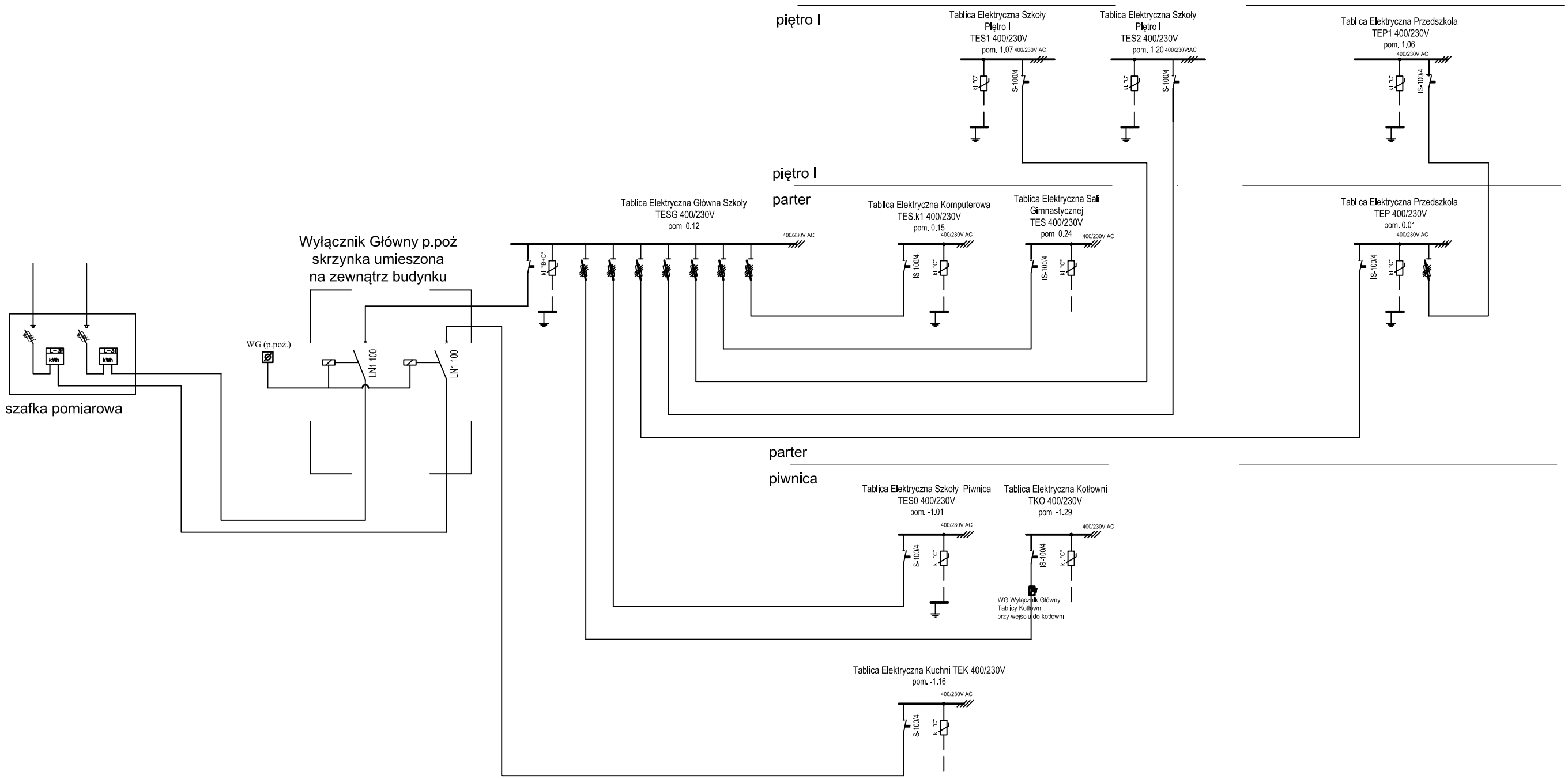

Funkcja	Imię i nazwisko	Nr uprawnień	Podpis
Projektowała:	mgr inż. Wojciech Sobota	SLK2453/PWOE/09	
Sprawdzający:	mgr inż. Damian Kołodziej		
Opracował:			

PRIMTECH
Szymon Kita
ul. Wiejska 9,
42-680 Tarnowskie Góry
tel: 506-340-000
fax: 32 288-32-79
www.primtech.pl

Lokalizacja: Ustroń Lipowiec, ul. Szkolna 1, dz. nr 359/148

Nazwa projektu/Obiekt:
Projekt architektoniczno-budowlany rozbudowy i nadbudowy budynku Szkoły Podstawowej Nr 5 w Ustroniu Lipowcu wraz z przebudową i adaptacją pomieszczeń na potrzeby przedszkola dwuoddziałowego oraz termomodernizacja

Inwestor:
Miasto Ustroń
ul. Rynek 1
43-450 Ustroń

Nazwa rysunku:
Plan rozdziału energii po budynku

Faza projektu: Projekt wykonawczy

Nr rysunku: E01

Nr egz.:

Data: czerwiec 2014r.

Skala: -

Korzystanie z rozwiązań technicznych zawartych w niniejszym projekcie, w zakresie przekraczającym ustalenia umowy na opracowanie dokumentacji, wymaga pisemnego zezwolenia: PRIMTECH Szymon Kita