RYS.1

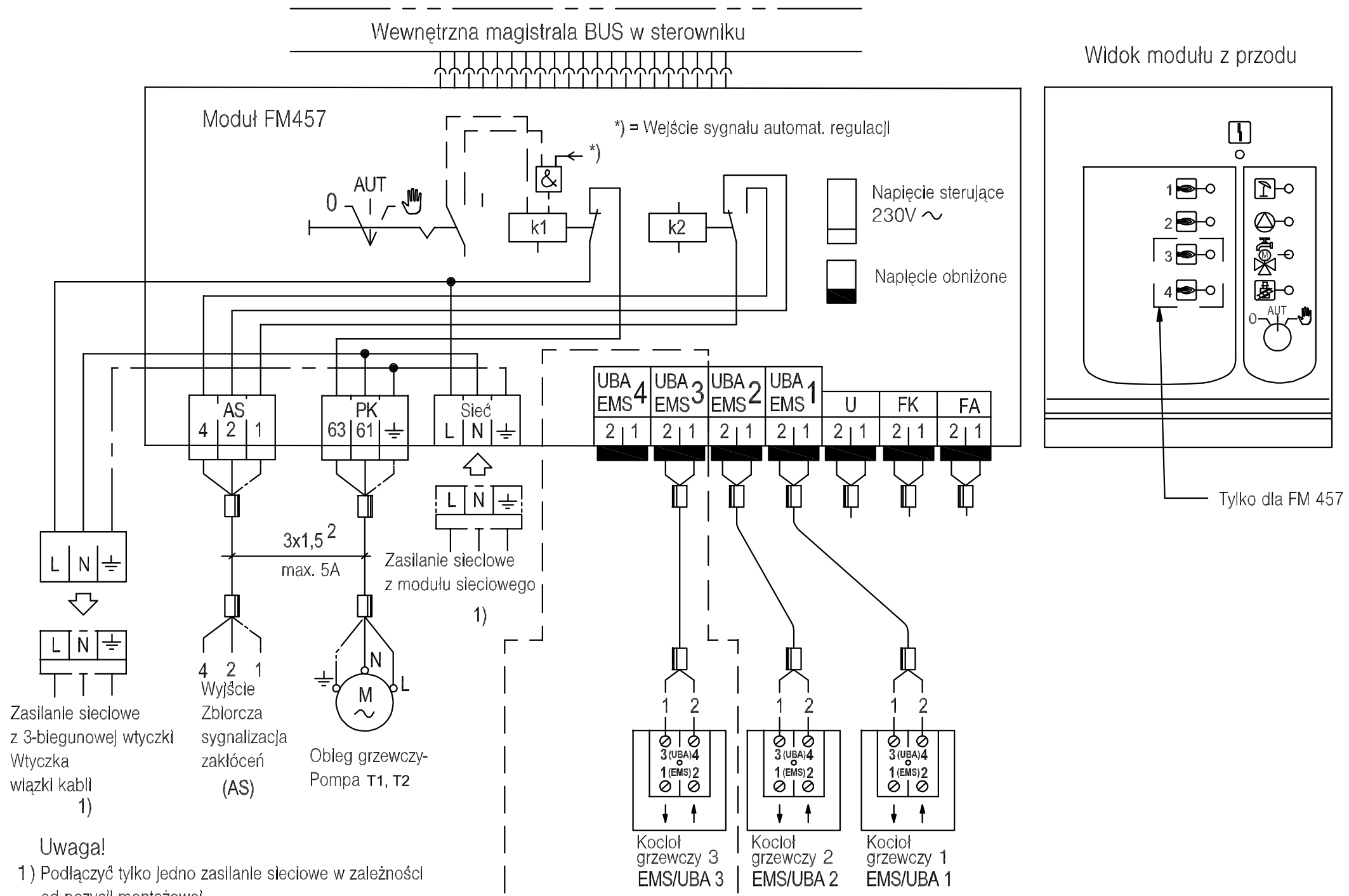

Uwaga!

1) Podłączyć tylko jedno zasilanie sieciowe w zależności od pozycji montażowej.
2) Czujnik temp. zewnętrznej przyłączyć tylko wtedy, jeżeli nie przyłączono innego czujnika temp. zewnętrznej. Jeżeli inne moduły wyposażone są w czujniki temp. zewnętrznej, przyłączyć tylko czujnik temp. zewnętrznej w pozycji montażowej 1.

Tylko dla FM 457

UWAGA!

Mostki na stykach 3-4 należy usunąć ze wszystkich UBA (automatów palnikowych).
Błędne podłączenie w naściennym gazowym kotle grzewczym może spowodować uszkodzenie urządzenia.
W związku z tym należy zawsze sprawdzić podłączenia w UBA.