RYS.2

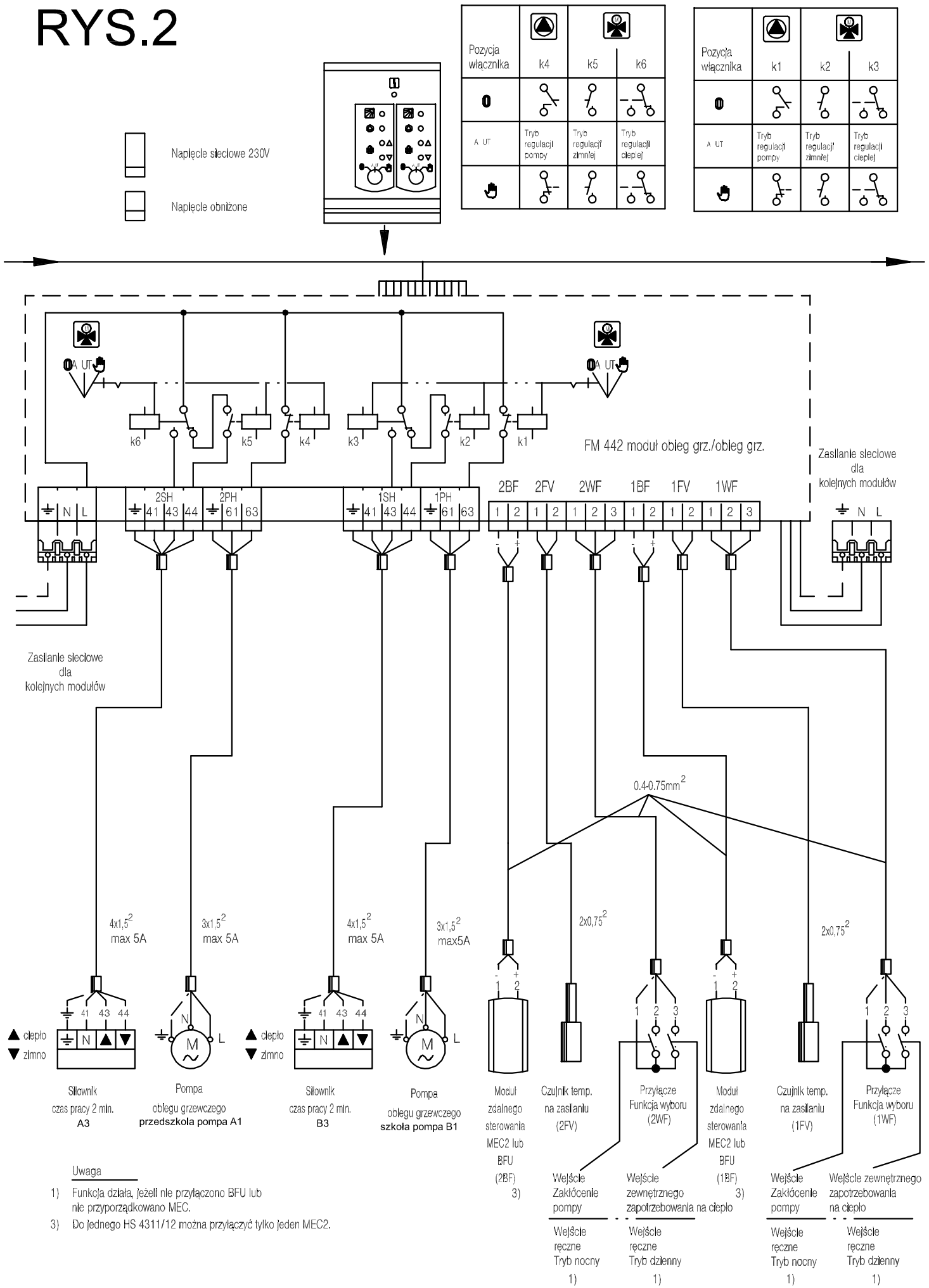

Uwaga

1) Funkcja działa, jeżeli nie przyłączono BFU lub nie przyporządkowano MEC.

3) Do jednego HS 4311/12 można przyłączyć tylko jeden MEC2.