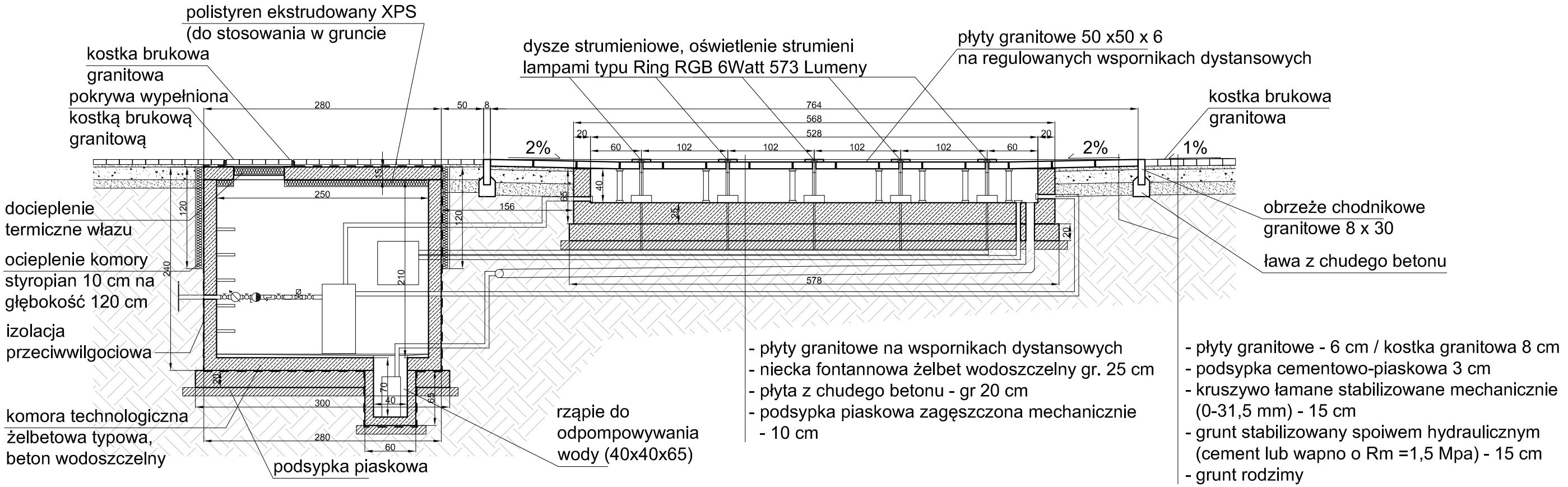

PRZEKRÓJ A-A

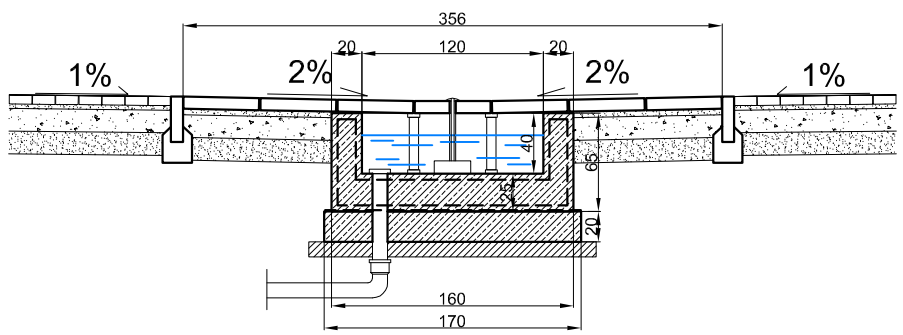

PRZEKRÓJ B-B

Nazwa projektu	**PROJEKT FONTANNY PARKOWEJ W PARKU LAZARÓW**	data opracowania	skala	nr rysunku
Temat rysunku	**Przekrój A-A, przekrój B-B**	03.2017	1:50	A3
Lokalizacja	43-450 Ustroń, dz. nr 284/1	branża	architektoniczno - budowlana	
Inwestor	Gmina i Miasto Ustroń 43 - 450 Ustroń, Rynek 1	**studio projektowe**		
Opracowanie	mgr inż. Dominika Stula-Nankiewicz	Dominika Stula-Nankiewicz ul. Kwiatowa 6, 44-218 Rybnik NIP 6422552713 REGON 243152078		
Projektant	mgr inż. arch Janina Stula **upr. nr 47/06/SLOKK/II**			